Aufspannkörper • V70eco

1210.200

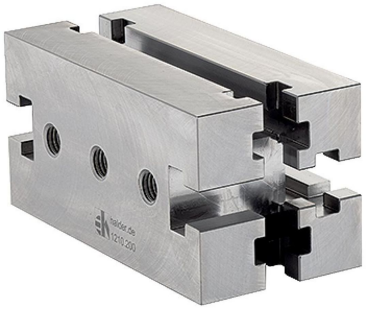

Produktbeschreibung

V70eco Aufspannkörper sind eine preis- und qualitätsoptimierte Weiterentwicklung der Produktlinie V70.
Sie sind voll kompatibel zum bestehenden Nutsystem V70.

Werkstoff

- Werkzeugstahl, hochfest

Maßzeichnung

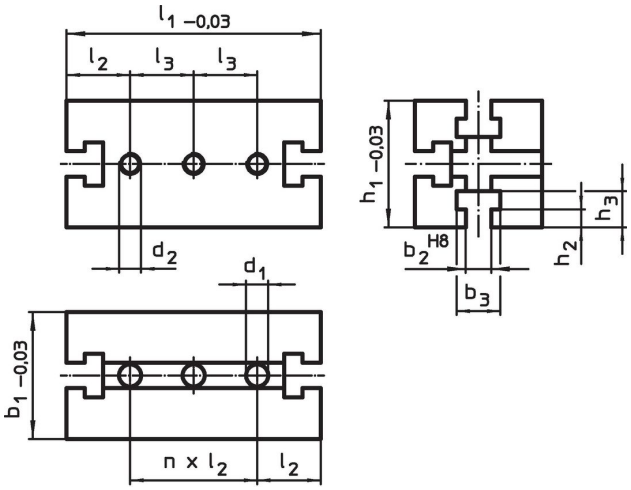

Bestellinformationen

System	Abmessungen													Art.-Nr.
	b_1	l_1	b_2	b_3	h_1	h_2	h_3	l_2	l_3	n	d_1	d_2	[kg]	
	[mm]													
V70	70	140	14	24	70	10	20	35	35	2	12,25	M12	3	1210.200

Compliance

RoHS-konform
Konform gemäß Richtlinie 2011/65/EU und Richtlinie 2015/863.

Enthält keine SVHC-Stoffe
Keine SVHC Substanzen mit mehr als 0,1% w/w enthalten – SVHC Liste Stand 25.06.2025.

Enthält keine Proposition 65 Stoffe
Keine Stoffe der Proposition 65 enthalten.
https://www.P65Warnings.ca.gov/

Frei von Konfliktmineralien
Dieses Produkt enthält keine als "Konfliktmineralien" bezeichneten Stoffe wie Tantal, Zinn, Gold oder Wolfram aus der demokratischen Republik Kongo oder angrenzender Länder.