Silikon-Anschlagpuffer • Kegelstumpfform

25151.0132

Produktbeschreibung

Aufgrund der hohen Werkstoffreinheit ist diese Ausführung für alle Anwendungsgebiete mit hohen hygienischen Anforderungen (z. B. Lebensmittelindustrie) geeignet.
Als elastischer Endanschlag, Auflagefuß usw. einsetzbar.
Anschlagpuffer aus Silikon-Kautschuk haben einen höhereren Temperatureinsatzbereich als Gummi-Anschlagpuffer.
Die Härte beträgt 55 ±5° Shore A. Weitere Shorehärten (40 ±5° Shore A und 70 ±5° Shore A) auf Anfrage.

Werkstoff

Auflagescheibe
- Rostfreier Stahl 1.4301

Grundkörper
- Silikon-Kautschuk

Schraube
- Rostfreier Stahl 1.4301

Weiterführende Informationen

Weitere Produkte

- Gummi-Anschlagpuffer, Kegelstumpfform

Maßzeichnung

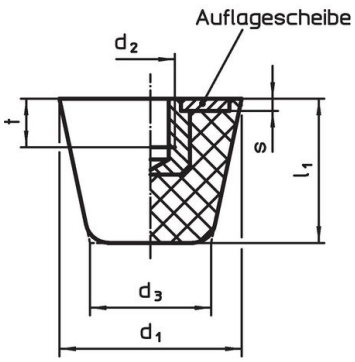

Bild 1

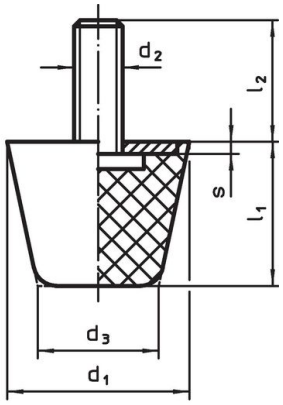

Bild 2

Bestellinformationen

Abmessungen d_1	d_2	l_2	d_3	l_1	s	Federrate R ~ [N/mm]	Belastbarkeit max. [N]	Federweg ~ [mm]	min. [°C]	max. [°C]	[g]	Art.-Nr.
mit Schraube – Bild 2												
32	**M8**	**10**	21	26	2	117	760	6,5	-30	200	30	**25151.0132**

Compliance

RoHS-konform
Konform gemäß Richtlinie 2011/65/EU und Richtlinie 2015/863.

Enthält keine SVHC-Stoffe
Keine SVHC Substanzen mit mehr als 0,1% w/w enthalten – SVHC Liste Stand 25.06.2025.

Enthält keine Proposition 65 Stoffe
Keine Stoffe der Proposition 65 enthalten.
https://www.P65Warnings.ca.gov/

Frei von Konfliktmineralien
Dieses Produkt enthält keine als "Konfliktmineralien" bezeichneten Stoffe wie Tantal, Zinn, Gold oder Wolfram aus der demokratischen Republik Kongo oder angrenzender Länder.