Kreuzgriffschrauben • ähnlich DIN 6335, rostfreier Stahl

24731.0015

Produktbeschreibung

Diese Kreuzgriffschrauben sind nach DIN 6335 gefertigt, jedoch handelt es sich um eine Ausführung ohne Schmutzkanten. Dadurch sind diese Kreuzgriffschrauben für alle Anwendungsbereiche mit hohen hygienischen Anforderungen geeignet.

Werkstoff

Griff
- Rostfreier Stahl, matt gestrahlt

Schraube
- Rostfreier Stahl 1.4305

Maßzeichnung

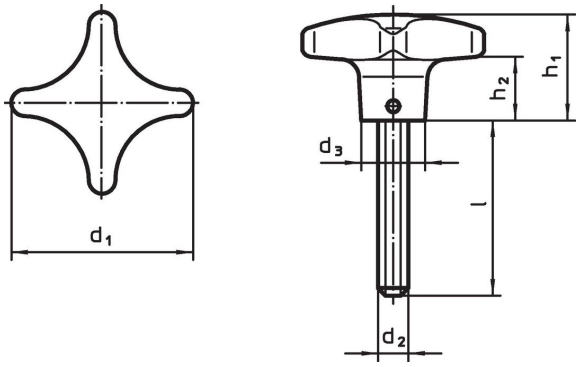

Bestellinformationen

Abmessungen							Art.-Nr.
d_1	d_2	l ~	d_3	h_1	h_2		
[mm]						[g]	
40	**M8**	**30**	14	25	13	70	**24731.0015**

Compliance

RoHS-konform
Konform gemäß Richtlinie 2011/65/EU und Richtlinie 2015/863.

Enthält keine SVHC-Stoffe
Keine SVHC Substanzen mit mehr als 0,1% w/w enthalten – SVHC Liste Stand 25.06.2025.

Enthält keine Proposition 65 Stoffe
Keine Stoffe der Proposition 65 enthalten.
https://www.P65Warnings.ca.gov/

Frei von Konfliktmineralien
Dieses Produkt enthält keine als "Konfliktmineralien" bezeichneten Stoffe wie Tantal, Zinn, Gold oder Wolfram aus der demokratischen Republik Kongo oder angrenzender Länder.