Artikelbeschreibung/Produktabbildungen

Beschreibung

Werkstoff:
Stahl.

Ausführung:
brüniert, Druckzapfen gehärtet.

Hinweis:
Bei Knebelschrauben mit losem Knebel ist der Knebel verschiebbar und wird durch die Druckfeder in jeder Lage festgehalten. Die Ringe begrenzen den Verschiebeweg.

Zeichnungen

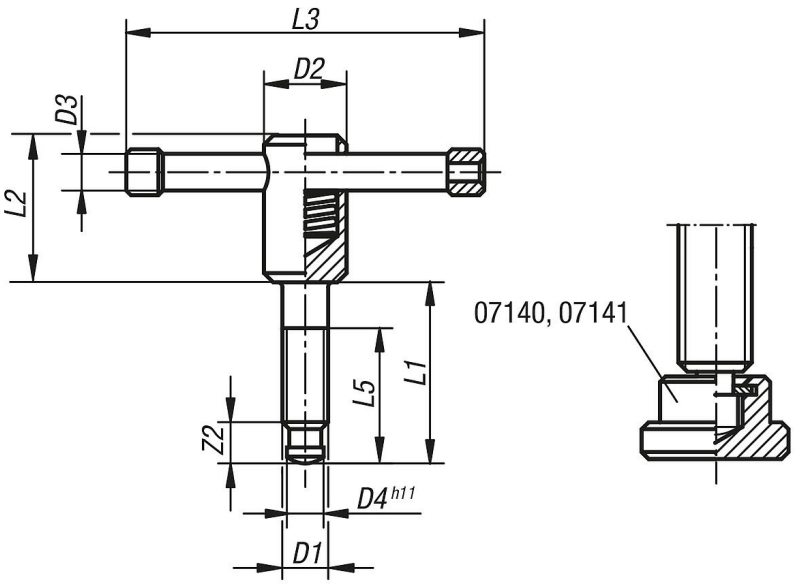

Artikelübersicht

Bestellnummer	Ausführung 1	D1	D2	D3	D4	L1	L2	L3	L5	Z2
06150-210X40	loser Knebel	M10	18	8	8	40	32	80	30	9
06150-210X50	loser Knebel	M10	18	8	8	50	32	80	40	9
06150-212X50	loser Knebel	M12	20	10	8	50	35	100	40	10
06150-212X60	loser Knebel	M12	20	10	8	60	35	100	50	10
06150-216X55	loser Knebel	M16	24	13	12	55	40	120	45	12
06150-216X70	loser Knebel	M16	24	13	12	70	40	120	60	12
06150-216X90	loser Knebel	M16	24	13	12	90	40	120	80	12
06150-220X55	loser Knebel	M20	30	16	15,5	55	45	140	45	14
06150-220X70	loser Knebel	M20	30	16	15,5	70	45	140	60	14
06150-220X90	loser Knebel	M20	30	16	15,5	90	45	140	80	14