Artikelbeschreibung/Produktabbildungen

Beschreibung

Produktbeschreibung:
Der Klemmhebel Kunststoff im ergonomischen Griffdesign bietet eine hochwertige, moderne Optik in Kombination mit einer sehr angenehmen Haptik.
Der Griffhebel besteht aus einem speziellen Hochleistungskunststoff und ist in vielen Standardfarben lieferbar.
Die Vorteile des Griffhebels sind eine hohe Steifigkeit und Festigkeit. Sein geringes Eigengewicht ist ideal für mobile Einsatzbereiche.
Der Klemmhebel bietet eine gute Chemikalien- und Korrosionsbeständigkeit.

Werkstoff:
Hochleistungsthermoplast, glasfaserverstärkt.
Stahlteile Edelstahl 1.4305.

Ausführung:
Stahlteile blank.

Hinweis:
Bei L ≥ 60 mm beträgt die Gewindelänge 60 mm.

Betätigungsweise:
Der Griffhebel ist mittels Zahnkranz im unbetätigten Zustand im Verzahnungseinsatz eingerastet, dadurch kann das Gewinde befestigt oder gelöst werden. Durch Anheben des Griffhebels kann dieser in der Position umgesetzt und per Federkraft wieder im Zahnkranz eingerastet werden.

Anwendung:
Maschinen-, Geräte- u. Anlagenbau, Reha-Bereich, Medizintechnik, Lebensmittelverarbeitende Industrie.

Temperaturbereich:
Dauergebrauchstemperatur max. 100 °C.
Kurzzeitige Gebrauchstemperatur max. 130 °C.

Vorteile:
Gute Chemikalien- und Korrosionsbeständigkeit.
Sieben Farbvarianten.

Auf Anfrage:
Weitere Außengewinde, Schraubenlängen sowie Sonderausführungen.
Maß "H1" auf Wunsch in anderen Längen gegen Aufpreis lieferbar.

Hochtemperaturkunststoff in schwarzgrau.
Dauergebrauchstemperatur nach IEC 216 max. 150 °C - 160 °C.
Kurzzeitige Gebrauchstemperatur max. 250 °C.

Zeichnungshinweis:
1) Kegelkuppe DIN EN ISO 4753

Zeichnungen

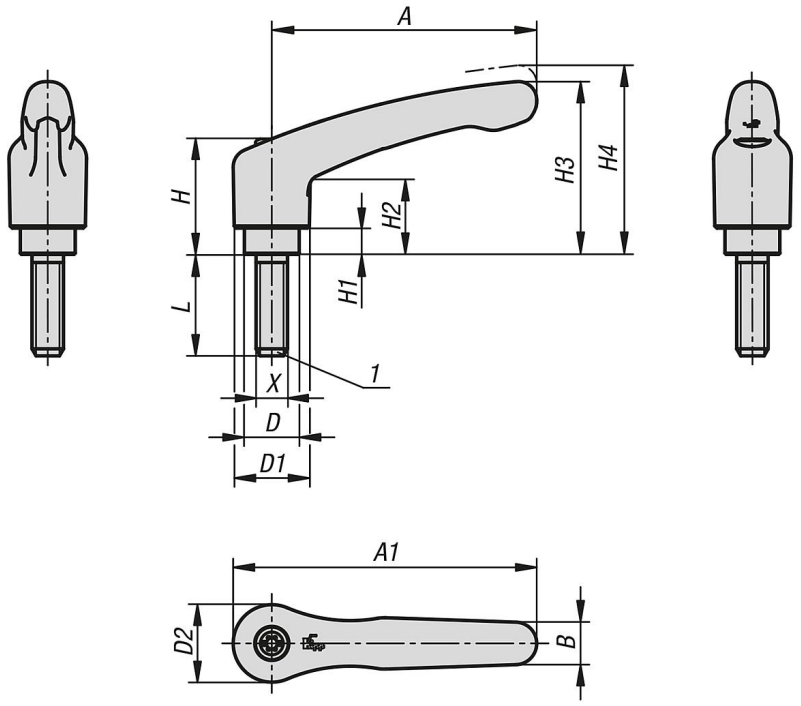

Artikelübersicht

Bestellnummer	Farbe Grundkörper	Material Grundkörper	Größe	X	D	D1	D2	H	H1	H2	H3	H4	A	A1	B	Zähnezahl	L
06611-50-1051X10	schwarzgrau RAL 7021	Hochleistungsthermoplast	1	M5	10	13,2	13,8	24,5	4	14,2	30,8	35	39,9	46,8	7,9	16	10
06611-50-1052X10	reinorange RAL 2004	Hochleistungsthermoplast	1	M5	10	13,2	13,8	24,5	4	14,2	30,8	35	39,9	46,8	7,9	16	10
06611-50-10516X10	rapsgelb RAL 1021	Hochleistungsthermoplast	1	M5	10	13,2	13,8	24,5	4	14,2	30,8	35	39,9	46,8	7,9	16	10
06611-50-10584X10	verkehrsrot RAL 3020	Hochleistungsthermoplast	1	M5	10	13,2	13,8	24,5	4	14,2	30,8	35	39,9	46,8	7,9	16	10
06611-50-10586X10	signalgrün RAL 6032	Hochleistungsthermoplast	1	M5	10	13,2	13,8	24,5	4	14,2	30,8	35	39,9	46,8	7,9	16	10
06611-50-10587X10	verkehrsblau RAL 5017	Hochleistungsthermoplast	1	M5	10	13,2	13,8	24,5	4	14,2	30,8	35	39,9	46,8	7,9	16	10
06611-50-10588X10	lichtgrau RAL 7035	Hochleistungsthermoplast	1	M5	10	13,2	13,8	24,5	4	14,2	30,8	35	39,9	46,8	7,9	16	10
06611-50-1051X15	schwarzgrau RAL 7021	Hochleistungsthermoplast	1	M5	10	13,2	13,8	24,5	4	14,2	30,8	35	39,9	46,8	7,9	16	15
06611-50-1052X15	reinorange RAL 2004	Hochleistungsthermoplast	1	M5	10	13,2	13,8	24,5	4	14,2	30,8	35	39,9	46,8	7,9	16	15
06611-50-10516X15	rapsgelb RAL 1021	Hochleistungsthermoplast	1	M5	10	13,2	13,8	24,5	4	14,2	30,8	35	39,9	46,8	7,9	16	15
06611-50-10584X15	verkehrsrot RAL 3020	Hochleistungsthermoplast	1	M5	10	13,2	13,8	24,5	4	14,2	30,8	35	39,9	46,8	7,9	16	15
06611-50-10586X15	signalgrün RAL 6032	Hochleistungsthermoplast	1	M5	10	13,2	13,8	24,5	4	14,2	30,8	35	39,9	46,8	7,9	16	15
06611-50-10587X15	verkehrsblau RAL 5017	Hochleistungsthermoplast	1	M5	10	13,2	13,8	24,5	4	14,2	30,8	35	39,9	46,8	7,9	16	15
06611-50-10588X15	lichtgrau RAL 7035	Hochleistungsthermoplast	1	M5	10	13,2	13,8	24,5	4	14,2	30,8	35	39,9	46,8	7,9	16	15
06611-50-1051X20	schwarzgrau RAL 7021	Hochleistungsthermoplast	1	M5	10	13,2	13,8	24,5	4	14,2	30,8	35	39,9	46,8	7,9	16	20
06611-50-1052X20	reinorange RAL 2004	Hochleistungsthermoplast	1	M5	10	13,2	13,8	24,5	4	14,2	30,8	35	39,9	46,8	7,9	16	20
06611-50-10516X20	rapsgelb RAL 1021	Hochleistungsthermoplast	1	M5	10	13,2	13,8	24,5	4	14,2	30,8	35	39,9	46,8	7,9	16	20
06611-50-10584X20	verkehrsrot RAL 3020	Hochleistungsthermoplast	1	M5	10	13,2	13,8	24,5	4	14,2	30,8	35	39,9	46,8	7,9	16	20
06611-50-10586X20	signalgrün RAL 6032	Hochleistungsthermoplast	1	M5	10	13,2	13,8	24,5	4	14,2	30,8	35	39,9	46,8	7,9	16	20
06611-50-10587X20	verkehrsblau RAL 5017	Hochleistungsthermoplast	1	M5	10	13,2	13,8	24,5	4	14,2	30,8	35	39,9	46,8	7,9	16	20
06611-50-10588X20	lichtgrau RAL 7035	Hochleistungsthermoplast	1	M5	10	13,2	13,8	24,5	4	14,2	30,8	35	39,9	46,8	7,9	16	20
06611-50-1051X25	schwarzgrau RAL 7021	Hochleistungsthermoplast	1	M5	10	13,2	13,8	24,5	4	14,2	30,8	35	39,9	46,8	7,9	16	25
06611-50-1052X25	reinorange RAL 2004	Hochleistungsthermoplast	1	M5	10	13,2	13,8	24,5	4	14,2	30,8	35	39,9	46,8	7,9	16	25
06611-50-10516X25	rapsgelb RAL 1021	Hochleistungsthermoplast	1	M5	10	13,2	13,8	24,5	4	14,2	30,8	35	39,9	46,8	7,9	16	25
06611-50-10584X25	verkehrsrot RAL 3020	Hochleistungsthermoplast	1	M5	10	13,2	13,8	24,5	4	14,2	30,8	35	39,9	46,8	7,9	16	25
06611-50-10586X25	signalgrün RAL 6032	Hochleistungsthermoplast	1	M5	10	13,2	13,8	24,5	4	14,2	30,8	35	39,9	46,8	7,9	16	25
06611-50-10587X25	verkehrsblau RAL 5017	Hochleistungsthermoplast	1	M5	10	13,2	13,8	24,5	4	14,2	30,8	35	39,9	46,8	7,9	16	25
06611-50-10588X25	lichtgrau RAL 7035	Hochleistungsthermoplast	1	M5	10	13,2	13,8	24,5	4	14,2	30,8	35	39,9	46,8	7,9	16	25
06611-50-1061X10	schwarzgrau RAL 7021	Hochleistungsthermoplast	1	M6	10	13,2	13,8	24,5	4	14,2	30,8	35	39,9	46,8	7,9	16	10
06611-50-1062X10	reinorange RAL 2004	Hochleistungsthermoplast	1	M6	10	13,2	13,8	24,5	4	14,2	30,8	35	39,9	46,8	7,9	16	10
06611-50-10616X10	rapsgelb RAL 1021	Hochleistungsthermoplast	1	M6	10	13,2	13,8	24,5	4	14,2	30,8	35	39,9	46,8	7,9	16	10
06611-50-10684X10	verkehrsrot RAL 3020	Hochleistungsthermoplast	1	M6	10	13,2	13,8	24,5	4	14,2	30,8	35	39,9	46,8	7,9	16	10
06611-50-10686X10	signalgrün RAL 6032	Hochleistungsthermoplast	1	M6	10	13,2	13,8	24,5	4	14,2	30,8	35	39,9	46,8	7,9	16	10
06611-50-10687X10	verkehrsblau RAL 5017	Hochleistungsthermoplast	1	M6	10	13,2	13,8	24,5	4	14,2	30,8	35	39,9	46,8	7,9	16	10

Artikelübersicht

Bestellnummer	Farbe Grundkörper	Material Grundkörper	Größe	X	D	D1	D2	H	H1	H2	H3	H4	A	A1	B	Zähnezahl	L
06611-50-10688X10	lichtgrau RAL 7035	Hochleistungsthermoplast	1	M6	10	13,2	13,8	24,5	4	14,2	30,8	35	39,9	46,8	7,9	16	10
06611-50-1061X15	schwarzgrau RAL 7021	Hochleistungsthermoplast	1	M6	10	13,2	13,8	24,5	4	14,2	30,8	35	39,9	46,8	7,9	16	15
06611-50-1062X15	reinorange RAL 2004	Hochleistungsthermoplast	1	M6	10	13,2	13,8	24,5	4	14,2	30,8	35	39,9	46,8	7,9	16	15
06611-50-10616X15	rapsgelb RAL 1021	Hochleistungsthermoplast	1	M6	10	13,2	13,8	24,5	4	14,2	30,8	35	39,9	46,8	7,9	16	15
06611-50-10684X15	verkehrsrot RAL 3020	Hochleistungsthermoplast	1	M6	10	13,2	13,8	24,5	4	14,2	30,8	35	39,9	46,8	7,9	16	15
06611-50-10686X15	signalgrün RAL 6032	Hochleistungsthermoplast	1	M6	10	13,2	13,8	24,5	4	14,2	30,8	35	39,9	46,8	7,9	16	15
06611-50-10687X15	verkehrsblau RAL 5017	Hochleistungsthermoplast	1	M6	10	13,2	13,8	24,5	4	14,2	30,8	35	39,9	46,8	7,9	16	15
06611-50-10688X15	lichtgrau RAL 7035	Hochleistungsthermoplast	1	M6	10	13,2	13,8	24,5	4	14,2	30,8	35	39,9	46,8	7,9	16	15
06611-50-1061X20	schwarzgrau RAL 7021	Hochleistungsthermoplast	1	M6	10	13,2	13,8	24,5	4	14,2	30,8	35	39,9	46,8	7,9	16	20
06611-50-1062X20	reinorange RAL 2004	Hochleistungsthermoplast	1	M6	10	13,2	13,8	24,5	4	14,2	30,8	35	39,9	46,8	7,9	16	20
06611-50-10616X20	rapsgelb RAL 1021	Hochleistungsthermoplast	1	M6	10	13,2	13,8	24,5	4	14,2	30,8	35	39,9	46,8	7,9	16	20
06611-50-10684X20	verkehrsrot RAL 3020	Hochleistungsthermoplast	1	M6	10	13,2	13,8	24,5	4	14,2	30,8	35	39,9	46,8	7,9	16	20
06611-50-10686X20	signalgrün RAL 6032	Hochleistungsthermoplast	1	M6	10	13,2	13,8	24,5	4	14,2	30,8	35	39,9	46,8	7,9	16	20
06611-50-10687X20	verkehrsblau RAL 5017	Hochleistungsthermoplast	1	M6	10	13,2	13,8	24,5	4	14,2	30,8	35	39,9	46,8	7,9	16	20
06611-50-10688X20	lichtgrau RAL 7035	Hochleistungsthermoplast	1	M6	10	13,2	13,8	24,5	4	14,2	30,8	35	39,9	46,8	7,9	16	20
06611-50-1061X25	schwarzgrau RAL 7021	Hochleistungsthermoplast	1	M6	10	13,2	13,8	24,5	4	14,2	30,8	35	39,9	46,8	7,9	16	25
06611-50-1062X25	reinorange RAL 2004	Hochleistungsthermoplast	1	M6	10	13,2	13,8	24,5	4	14,2	30,8	35	39,9	46,8	7,9	16	25
06611-50-10616X25	rapsgelb RAL 1021	Hochleistungsthermoplast	1	M6	10	13,2	13,8	24,5	4	14,2	30,8	35	39,9	46,8	7,9	16	25
06611-50-10684X25	verkehrsrot RAL 3020	Hochleistungsthermoplast	1	M6	10	13,2	13,8	24,5	4	14,2	30,8	35	39,9	46,8	7,9	16	25
06611-50-10686X25	signalgrün RAL 6032	Hochleistungsthermoplast	1	M6	10	13,2	13,8	24,5	4	14,2	30,8	35	39,9	46,8	7,9	16	25
06611-50-10687X25	verkehrsblau RAL 5017	Hochleistungsthermoplast	1	M6	10	13,2	13,8	24,5	4	14,2	30,8	35	39,9	46,8	7,9	16	25
06611-50-10688X25	lichtgrau RAL 7035	Hochleistungsthermoplast	1	M6	10	13,2	13,8	24,5	4	14,2	30,8	35	39,9	46,8	7,9	16	25
06611-50-1061X30	schwarzgrau RAL 7021	Hochleistungsthermoplast	1	M6	10	13,2	13,8	24,5	4	14,2	30,8	35	39,9	46,8	7,9	16	30
06611-50-1062X30	reinorange RAL 2004	Hochleistungsthermoplast	1	M6	10	13,2	13,8	24,5	4	14,2	30,8	35	39,9	46,8	7,9	16	30
06611-50-10616X30	rapsgelb RAL 1021	Hochleistungsthermoplast	1	M6	10	13,2	13,8	24,5	4	14,2	30,8	35	39,9	46,8	7,9	16	30
06611-50-10684X30	verkehrsrot RAL 3020	Hochleistungsthermoplast	1	M6	10	13,2	13,8	24,5	4	14,2	30,8	35	39,9	46,8	7,9	16	30
06611-50-10686X30	signalgrün RAL 6032	Hochleistungsthermoplast	1	M6	10	13,2	13,8	24,5	4	14,2	30,8	35	39,9	46,8	7,9	16	30
06611-50-10687X30	verkehrsblau RAL 5017	Hochleistungsthermoplast	1	M6	10	13,2	13,8	24,5	4	14,2	30,8	35	39,9	46,8	7,9	16	30
06611-50-10688X30	lichtgrau RAL 7035	Hochleistungsthermoplast	1	M6	10	13,2	13,8	24,5	4	14,2	30,8	35	39,9	46,8	7,9	16	30
06611-50-1061X40	schwarzgrau RAL 7021	Hochleistungsthermoplast	1	M6	10	13,2	13,8	24,5	4	14,2	30,8	35	39,9	46,8	7,9	16	40
06611-50-1062X40	reinorange RAL 2004	Hochleistungsthermoplast	1	M6	10	13,2	13,8	24,5	4	14,2	30,8	35	39,9	46,8	7,9	16	40
06611-50-10616X40	rapsgelb RAL 1021	Hochleistungsthermoplast	1	M6	10	13,2	13,8	24,5	4	14,2	30,8	35	39,9	46,8	7,9	16	40
06611-50-10684X40	verkehrsrot RAL 3020	Hochleistungsthermoplast	1	M6	10	13,2	13,8	24,5	4	14,2	30,8	35	39,9	46,8	7,9	16	40
06611-50-10686X40	signalgrün RAL 6032	Hochleistungsthermoplast	1	M6	10	13,2	13,8	24,5	4	14,2	30,8	35	39,9	46,8	7,9	16	40
06611-50-10687X40	verkehrsblau RAL 5017	Hochleistungsthermoplast	1	M6	10	13,2	13,8	24,5	4	14,2	30,8	35	39,9	46,8	7,9	16	40
06611-50-10688X40	lichtgrau RAL 7035	Hochleistungsthermoplast	1	M6	10	13,2	13,8	24,5	4	14,2	30,8	35	39,9	46,8	7,9	16	40
06611-50-1061X50	schwarzgrau RAL 7021	Hochleistungsthermoplast	1	M6	10	13,2	13,8	24,5	4	14,2	30,8	35	39,9	46,8	7,9	16	50
06611-50-1062X50	reinorange RAL 2004	Hochleistungsthermoplast	1	M6	10	13,2	13,8	24,5	4	14,2	30,8	35	39,9	46,8	7,9	16	50
06611-50-10616X50	rapsgelb RAL 1021	Hochleistungsthermoplast	1	M6	10	13,2	13,8	24,5	4	14,2	30,8	35	39,9	46,8	7,9	16	50
06611-50-10684X50	verkehrsrot RAL 3020	Hochleistungsthermoplast	1	M6	10	13,2	13,8	24,5	4	14,2	30,8	35	39,9	46,8	7,9	16	50
06611-50-10686X50	signalgrün RAL 6032	Hochleistungsthermoplast	1	M6	10	13,2	13,8	24,5	4	14,2	30,8	35	39,9	46,8	7,9	16	50
06611-50-10687X50	verkehrsblau RAL 5017	Hochleistungsthermoplast	1	M6	10	13,2	13,8	24,5	4	14,2	30,8	35	39,9	46,8	7,9	16	50
06611-50-10688X50	lichtgrau RAL 7035	Hochleistungsthermoplast	1	M6	10	13,2	13,8	24,5	4	14,2	30,8	35	39,9	46,8	7,9	16	50
06611-50-2061X15	schwarzgrau RAL 7021	Hochleistungsthermoplast	2	M6	13,5	18,5	19,1	28,5	6,5	18,6	42,6	47,1	65,2	74,8	10,5	20	15
06611-50-2062X15	reinorange RAL 2004	Hochleistungsthermoplast	2	M6	13,5	18,5	19,1	28,5	6,5	18,6	42,6	47,1	65,2	74,8	10,5	20	15
06611-50-20616X15	rapsgelb RAL 1021	Hochleistungsthermoplast	2	M6	13,5	18,5	19,1	28,5	6,5	18,6	42,6	47,1	65,2	74,8	10,5	20	15
06611-50-20684X15	verkehrsrot RAL 3020	Hochleistungsthermoplast	2	M6	13,5	18,5	19,1	28,5	6,5	18,6	42,6	47,1	65,2	74,8	10,5	20	15
06611-50-20686X15	signalgrün RAL 6032	Hochleistungsthermoplast	2	M6	13,5	18,5	19,1	28,5	6,5	18,6	42,6	47,1	65,2	74,8	10,5	20	15
06611-50-20687X15	verkehrsblau RAL 5017	Hochleistungsthermoplast	2	M6	13,5	18,5	19,1	28,5	6,5	18,6	42,6	47,1	65,2	74,8	10,5	20	15
06611-50-20688X15	lichtgrau RAL 7035	Hochleistungsthermoplast	2	M6	13,5	18,5	19,1	28,5	6,5	18,6	42,6	47,1	65,2	74,8	10,5	20	15
06611-50-2061X20	schwarzgrau RAL 7021	Hochleistungsthermoplast	2	M6	13,5	18,5	19,1	28,5	6,5	18,6	42,6	47,1	65,2	74,8	10,5	20	20
06611-50-2062X20	reinorange RAL 2004	Hochleistungsthermoplast	2	M6	13,5	18,5	19,1	28,5	6,5	18,6	42,6	47,1	65,2	74,8	10,5	20	20
06611-50-20616X20	rapsgelb RAL 1021	Hochleistungsthermoplast	2	M6	13,5	18,5	19,1	28,5	6,5	18,6	42,6	47,1	65,2	74,8	10,5	20	20
06611-50-20684X20	verkehrsrot RAL 3020	Hochleistungsthermoplast	2	M6	13,5	18,5	19,1	28,5	6,5	18,6	42,6	47,1	65,2	74,8	10,5	20	20
06611-50-20686X20	signalgrün RAL 6032	Hochleistungsthermoplast	2	M6	13,5	18,5	19,1	28,5	6,5	18,6	42,6	47,1	65,2	74,8	10,5	20	20
06611-50-20687X20	verkehrsblau RAL 5017	Hochleistungsthermoplast	2	M6	13,5	18,5	19,1	28,5	6,5	18,6	42,6	47,1	65,2	74,8	10,5	20	20
06611-50-20688X20	lichtgrau RAL 7035	Hochleistungsthermoplast	2	M6	13,5	18,5	19,1	28,5	6,5	18,6	42,6	47,1	65,2	74,8	10,5	20	20
06611-50-2061X25	schwarzgrau RAL 7021	Hochleistungsthermoplast	2	M6	13,5	18,5	19,1	28,5	6,5	18,6	42,6	47,1	65,2	74,8	10,5	20	25
06611-50-2062X25	reinorange RAL 2004	Hochleistungsthermoplast	2	M6	13,5	18,5	19,1	28,5	6,5	18,6	42,6	47,1	65,2	74,8	10,5	20	25
06611-50-20616X25	rapsgelb RAL 1021	Hochleistungsthermoplast	2	M6	13,5	18,5	19,1	28,5	6,5	18,6	42,6	47,1	65,2	74,8	10,5	20	25
06611-50-20684X25	verkehrsrot RAL 3020	Hochleistungsthermoplast	2	M6	13,5	18,5	19,1	28,5	6,5	18,6	42,6	47,1	65,2	74,8	10,5	20	25
06611-50-20686X25	signalgrün RAL 6032	Hochleistungsthermoplast	2	M6	13,5	18,5	19,1	28,5	6,5	18,6	42,6	47,1	65,2	74,8	10,5	20	25
06611-50-20687X25	verkehrsblau RAL 5017	Hochleistungsthermoplast	2	M6	13,5	18,5	19,1	28,5	6,5	18,6	42,6	47,1	65,2	74,8	10,5	20	25
06611-50-20688X25	lichtgrau RAL 7035	Hochleistungsthermoplast	2	M6	13,5	18,5	19,1	28,5	6,5	18,6	42,6	47,1	65,2	74,8	10,5	20	25
06611-50-2061X30	schwarzgrau RAL 7021	Hochleistungsthermoplast	2	M6	13,5	18,5	19,1	28,5	6,5	18,6	42,6	47,1	65,2	74,8	10,5	20	30

Artikelübersicht

Bestellnummer	Farbe Grundkörper	Material Grundkörper	Größe	X	D	D1	D2	H	H1	H2	H3	H4	A	A1	B	Zähnezahl	L
06611-50-2062X30	reinorange RAL 2004	Hochleistungsthermoplast	2	M6	13,5	18,5	19,1	28,5	6,5	18,6	42,6	47,1	65,2	74,8	10,5	20	30
06611-50-20616X30	rapsgelb RAL 1021	Hochleistungsthermoplast	2	M6	13,5	18,5	19,1	28,5	6,5	18,6	42,6	47,1	65,2	74,8	10,5	20	30
06611-50-20684X30	verkehrsrot RAL 3020	Hochleistungsthermoplast	2	M6	13,5	18,5	19,1	28,5	6,5	18,6	42,6	47,1	65,2	74,8	10,5	20	30
06611-50-20686X30	signalgrün RAL 6032	Hochleistungsthermoplast	2	M6	13,5	18,5	19,1	28,5	6,5	18,6	42,6	47,1	65,2	74,8	10,5	20	30
06611-50-20687X30	verkehrsblau RAL 5017	Hochleistungsthermoplast	2	M6	13,5	18,5	19,1	28,5	6,5	18,6	42,6	47,1	65,2	74,8	10,5	20	30
06611-50-20688X30	lichtgrau RAL 7035	Hochleistungsthermoplast	2	M6	13,5	18,5	19,1	28,5	6,5	18,6	42,6	47,1	65,2	74,8	10,5	20	30
06611-50-2061X40	schwarzgrau RAL 7021	Hochleistungsthermoplast	2	M6	13,5	18,5	19,1	28,5	6,5	18,6	42,6	47,1	65,2	74,8	10,5	20	40
06611-50-2062X40	reinorange RAL 2004	Hochleistungsthermoplast	2	M6	13,5	18,5	19,1	28,5	6,5	18,6	42,6	47,1	65,2	74,8	10,5	20	40
06611-50-20616X40	rapsgelb RAL 1021	Hochleistungsthermoplast	2	M6	13,5	18,5	19,1	28,5	6,5	18,6	42,6	47,1	65,2	74,8	10,5	20	40
06611-50-20684X40	verkehrsrot RAL 3020	Hochleistungsthermoplast	2	M6	13,5	18,5	19,1	28,5	6,5	18,6	42,6	47,1	65,2	74,8	10,5	20	40
06611-50-20686X40	signalgrün RAL 6032	Hochleistungsthermoplast	2	M6	13,5	18,5	19,1	28,5	6,5	18,6	42,6	47,1	65,2	74,8	10,5	20	40
06611-50-20687X40	verkehrsblau RAL 5017	Hochleistungsthermoplast	2	M6	13,5	18,5	19,1	28,5	6,5	18,6	42,6	47,1	65,2	74,8	10,5	20	40
06611-50-20688X40	lichtgrau RAL 7035	Hochleistungsthermoplast	2	M6	13,5	18,5	19,1	28,5	6,5	18,6	42,6	47,1	65,2	74,8	10,5	20	40
06611-50-2061X50	schwarzgrau RAL 7021	Hochleistungsthermoplast	2	M6	13,5	18,5	19,1	28,5	6,5	18,6	42,6	47,1	65,2	74,8	10,5	20	50
06611-50-2062X50	reinorange RAL 2004	Hochleistungsthermoplast	2	M6	13,5	18,5	19,1	28,5	6,5	18,6	42,6	47,1	65,2	74,8	10,5	20	50
06611-50-20616X50	rapsgelb RAL 1021	Hochleistungsthermoplast	2	M6	13,5	18,5	19,1	28,5	6,5	18,6	42,6	47,1	65,2	74,8	10,5	20	50
06611-50-20684X50	verkehrsrot RAL 3020	Hochleistungsthermoplast	2	M6	13,5	18,5	19,1	28,5	6,5	18,6	42,6	47,1	65,2	74,8	10,5	20	50
06611-50-20686X50	signalgrün RAL 6032	Hochleistungsthermoplast	2	M6	13,5	18,5	19,1	28,5	6,5	18,6	42,6	47,1	65,2	74,8	10,5	20	50
06611-50-20687X50	verkehrsblau RAL 5017	Hochleistungsthermoplast	2	M6	13,5	18,5	19,1	28,5	6,5	18,6	42,6	47,1	65,2	74,8	10,5	20	50
06611-50-20688X50	lichtgrau RAL 7035	Hochleistungsthermoplast	2	M6	13,5	18,5	19,1	28,5	6,5	18,6	42,6	47,1	65,2	74,8	10,5	20	50
06611-50-2061X60	schwarzgrau RAL 7021	Hochleistungsthermoplast	2	M6	13,5	18,5	19,1	28,5	6,5	18,6	42,6	47,1	65,2	74,8	10,5	20	60
06611-50-2062X60	reinorange RAL 2004	Hochleistungsthermoplast	2	M6	13,5	18,5	19,1	28,5	6,5	18,6	42,6	47,1	65,2	74,8	10,5	20	60
06611-50-20616X60	rapsgelb RAL 1021	Hochleistungsthermoplast	2	M6	13,5	18,5	19,1	28,5	6,5	18,6	42,6	47,1	65,2	74,8	10,5	20	60
06611-50-20684X60	verkehrsrot RAL 3020	Hochleistungsthermoplast	2	M6	13,5	18,5	19,1	28,5	6,5	18,6	42,6	47,1	65,2	74,8	10,5	20	60
06611-50-20686X60	signalgrün RAL 6032	Hochleistungsthermoplast	2	M6	13,5	18,5	19,1	28,5	6,5	18,6	42,6	47,1	65,2	74,8	10,5	20	60
06611-50-20687X60	verkehrsblau RAL 5017	Hochleistungsthermoplast	2	M6	13,5	18,5	19,1	28,5	6,5	18,6	42,6	47,1	65,2	74,8	10,5	20	60
06611-50-20688X60	lichtgrau RAL 7035	Hochleistungsthermoplast	2	M6	13,5	18,5	19,1	28,5	6,5	18,6	42,6	47,1	65,2	74,8	10,5	20	60
06611-50-2081X15	schwarzgrau RAL 7021	Hochleistungsthermoplast	2	M8	13,5	18,5	19,1	28,5	6,5	18,6	42,6	47,1	65,2	74,8	10,5	20	15
06611-50-2082X15	reinorange RAL 2004	Hochleistungsthermoplast	2	M8	13,5	18,5	19,1	28,5	6,5	18,6	42,6	47,1	65,2	74,8	10,5	20	15
06611-50-20816X15	rapsgelb RAL 1021	Hochleistungsthermoplast	2	M8	13,5	18,5	19,1	28,5	6,5	18,6	42,6	47,1	65,2	74,8	10,5	20	15
06611-50-20884X15	verkehrsrot RAL 3020	Hochleistungsthermoplast	2	M8	13,5	18,5	19,1	28,5	6,5	18,6	42,6	47,1	65,2	74,8	10,5	20	15
06611-50-20886X15	signalgrün RAL 6032	Hochleistungsthermoplast	2	M8	13,5	18,5	19,1	28,5	6,5	18,6	42,6	47,1	65,2	74,8	10,5	20	15
06611-50-20887X15	verkehrsblau RAL 5017	Hochleistungsthermoplast	2	M8	13,5	18,5	19,1	28,5	6,5	18,6	42,6	47,1	65,2	74,8	10,5	20	15
06611-50-20888X15	lichtgrau RAL 7035	Hochleistungsthermoplast	2	M8	13,5	18,5	19,1	28,5	6,5	18,6	42,6	47,1	65,2	74,8	10,5	20	15
06611-50-2081X20	schwarzgrau RAL 7021	Hochleistungsthermoplast	2	M8	13,5	18,5	19,1	28,5	6,5	18,6	42,6	47,1	65,2	74,8	10,5	20	20
06611-50-2082X20	reinorange RAL 2004	Hochleistungsthermoplast	2	M8	13,5	18,5	19,1	28,5	6,5	18,6	42,6	47,1	65,2	74,8	10,5	20	20
06611-50-20816X20	rapsgelb RAL 1021	Hochleistungsthermoplast	2	M8	13,5	18,5	19,1	28,5	6,5	18,6	42,6	47,1	65,2	74,8	10,5	20	20
06611-50-20884X20	verkehrsrot RAL 3020	Hochleistungsthermoplast	2	M8	13,5	18,5	19,1	28,5	6,5	18,6	42,6	47,1	65,2	74,8	10,5	20	20
06611-50-20886X20	signalgrün RAL 6032	Hochleistungsthermoplast	2	M8	13,5	18,5	19,1	28,5	6,5	18,6	42,6	47,1	65,2	74,8	10,5	20	20
06611-50-20887X20	verkehrsblau RAL 5017	Hochleistungsthermoplast	2	M8	13,5	18,5	19,1	28,5	6,5	18,6	42,6	47,1	65,2	74,8	10,5	20	20
06611-50-20888X20	lichtgrau RAL 7035	Hochleistungsthermoplast	2	M8	13,5	18,5	19,1	28,5	6,5	18,6	42,6	47,1	65,2	74,8	10,5	20	20
06611-50-2081X25	schwarzgrau RAL 7021	Hochleistungsthermoplast	2	M8	13,5	18,5	19,1	28,5	6,5	18,6	42,6	47,1	65,2	74,8	10,5	20	25
06611-50-2082X25	reinorange RAL 2004	Hochleistungsthermoplast	2	M8	13,5	18,5	19,1	28,5	6,5	18,6	42,6	47,1	65,2	74,8	10,5	20	25
06611-50-20816X25	rapsgelb RAL 1021	Hochleistungsthermoplast	2	M8	13,5	18,5	19,1	28,5	6,5	18,6	42,6	47,1	65,2	74,8	10,5	20	25
06611-50-20884X25	verkehrsrot RAL 3020	Hochleistungsthermoplast	2	M8	13,5	18,5	19,1	28,5	6,5	18,6	42,6	47,1	65,2	74,8	10,5	20	25
06611-50-20886X25	signalgrün RAL 6032	Hochleistungsthermoplast	2	M8	13,5	18,5	19,1	28,5	6,5	18,6	42,6	47,1	65,2	74,8	10,5	20	25
06611-50-20887X25	verkehrsblau RAL 5017	Hochleistungsthermoplast	2	M8	13,5	18,5	19,1	28,5	6,5	18,6	42,6	47,1	65,2	74,8	10,5	20	25
06611-50-20888X25	lichtgrau RAL 7035	Hochleistungsthermoplast	2	M8	13,5	18,5	19,1	28,5	6,5	18,6	42,6	47,1	65,2	74,8	10,5	20	25
06611-50-2081X30	schwarzgrau RAL 7021	Hochleistungsthermoplast	2	M8	13,5	18,5	19,1	28,5	6,5	18,6	42,6	47,1	65,2	74,8	10,5	20	30
06611-50-2082X30	reinorange RAL 2004	Hochleistungsthermoplast	2	M8	13,5	18,5	19,1	28,5	6,5	18,6	42,6	47,1	65,2	74,8	10,5	20	30
06611-50-20816X30	rapsgelb RAL 1021	Hochleistungsthermoplast	2	M8	13,5	18,5	19,1	28,5	6,5	18,6	42,6	47,1	65,2	74,8	10,5	20	30
06611-50-20884X30	verkehrsrot RAL 3020	Hochleistungsthermoplast	2	M8	13,5	18,5	19,1	28,5	6,5	18,6	42,6	47,1	65,2	74,8	10,5	20	30
06611-50-20886X30	signalgrün RAL 6032	Hochleistungsthermoplast	2	M8	13,5	18,5	19,1	28,5	6,5	18,6	42,6	47,1	65,2	74,8	10,5	20	30
06611-50-20887X30	verkehrsblau RAL 5017	Hochleistungsthermoplast	2	M8	13,5	18,5	19,1	28,5	6,5	18,6	42,6	47,1	65,2	74,8	10,5	20	30
06611-50-20888X30	lichtgrau RAL 7035	Hochleistungsthermoplast	2	M8	13,5	18,5	19,1	28,5	6,5	18,6	42,6	47,1	65,2	74,8	10,5	20	30
06611-50-2081X40	schwarzgrau RAL 7021	Hochleistungsthermoplast	2	M8	13,5	18,5	19,1	28,5	6,5	18,6	42,6	47,1	65,2	74,8	10,5	20	40
06611-50-2082X40	reinorange RAL 2004	Hochleistungsthermoplast	2	M8	13,5	18,5	19,1	28,5	6,5	18,6	42,6	47,1	65,2	74,8	10,5	20	40
06611-50-20816X40	rapsgelb RAL 1021	Hochleistungsthermoplast	2	M8	13,5	18,5	19,1	28,5	6,5	18,6	42,6	47,1	65,2	74,8	10,5	20	40
06611-50-20884X40	verkehrsrot RAL 3020	Hochleistungsthermoplast	2	M8	13,5	18,5	19,1	28,5	6,5	18,6	42,6	47,1	65,2	74,8	10,5	20	40
06611-50-20886X40	signalgrün RAL 6032	Hochleistungsthermoplast	2	M8	13,5	18,5	19,1	28,5	6,5	18,6	42,6	47,1	65,2	74,8	10,5	20	40
06611-50-20887X40	verkehrsblau RAL 5017	Hochleistungsthermoplast	2	M8	13,5	18,5	19,1	28,5	6,5	18,6	42,6	47,1	65,2	74,8	10,5	20	40
06611-50-20888X40	lichtgrau RAL 7035	Hochleistungsthermoplast	2	M8	13,5	18,5	19,1	28,5	6,5	18,6	42,6	47,1	65,2	74,8	10,5	20	40
06611-50-2081X50	schwarzgrau RAL 7021	Hochleistungsthermoplast	2	M8	13,5	18,5	19,1	28,5	6,5	18,6	42,6	47,1	65,2	74,8	10,5	20	50
06611-50-2082X50	reinorange RAL 2004	Hochleistungsthermoplast	2	M8	13,5	18,5	19,1	28,5	6,5	18,6	42,6	47,1	65,2	74,8	10,5	20	50
06611-50-20816X50	rapsgelb RAL 1021	Hochleistungsthermoplast	2	M8	13,5	18,5	19,1	28,5	6,5	18,6	42,6	47,1	65,2	74,8	10,5	20	50

Artikelübersicht

Bestellnummer	Farbe Grundkörper	Material Grundkörper	Größe	X	D	D1	D2	H	H1	H2	H3	H4	A	A1	B	Zähnezahl	L
06611-50-20884X50	verkehrsrot RAL 3020	Hochleistungsthermoplast	2	M8	13,5	18,5	19,1	28,5	6,5	18,6	42,6	47,1	65,2	74,8	10,5	20	50
06611-50-20886X50	signalgrün RAL 6032	Hochleistungsthermoplast	2	M8	13,5	18,5	19,1	28,5	6,5	18,6	42,6	47,1	65,2	74,8	10,5	20	50
06611-50-20887X50	verkehrsblau RAL 5017	Hochleistungsthermoplast	2	M8	13,5	18,5	19,1	28,5	6,5	18,6	42,6	47,1	65,2	74,8	10,5	20	50
06611-50-20888X50	lichtgrau RAL 7035	Hochleistungsthermoplast	2	M8	13,5	18,5	19,1	28,5	6,5	18,6	42,6	47,1	65,2	74,8	10,5	20	50
06611-50-2081X60	schwarzgrau RAL 7021	Hochleistungsthermoplast	2	M8	13,5	18,5	19,1	28,5	6,5	18,6	42,6	47,1	65,2	74,8	10,5	20	60
06611-50-2082X60	reinorange RAL 2004	Hochleistungsthermoplast	2	M8	13,5	18,5	19,1	28,5	6,5	18,6	42,6	47,1	65,2	74,8	10,5	20	60
06611-50-20816X60	rapsgelb RAL 1021	Hochleistungsthermoplast	2	M8	13,5	18,5	19,1	28,5	6,5	18,6	42,6	47,1	65,2	74,8	10,5	20	60
06611-50-20884X60	verkehrsrot RAL 3020	Hochleistungsthermoplast	2	M8	13,5	18,5	19,1	28,5	6,5	18,6	42,6	47,1	65,2	74,8	10,5	20	60
06611-50-20886X60	signalgrün RAL 6032	Hochleistungsthermoplast	2	M8	13,5	18,5	19,1	28,5	6,5	18,6	42,6	47,1	65,2	74,8	10,5	20	60
06611-50-20887X60	verkehrsblau RAL 5017	Hochleistungsthermoplast	2	M8	13,5	18,5	19,1	28,5	6,5	18,6	42,6	47,1	65,2	74,8	10,5	20	60
06611-50-20888X60	lichtgrau RAL 7035	Hochleistungsthermoplast	2	M8	13,5	18,5	19,1	28,5	6,5	18,6	42,6	47,1	65,2	74,8	10,5	20	60
06611-50-2101X20	schwarzgrau RAL 7021	Hochleistungsthermoplast	2	M10	13,5	18,5	19,1	28,5	6,5	18,6	42,6	47,1	65,2	74,8	10,5	20	20
06611-50-2102X20	reinorange RAL 2004	Hochleistungsthermoplast	2	M10	13,5	18,5	19,1	28,5	6,5	18,6	42,6	47,1	65,2	74,8	10,5	20	20
06611-50-21016X20	rapsgelb RAL 1021	Hochleistungsthermoplast	2	M10	13,5	18,5	19,1	28,5	6,5	18,6	42,6	47,1	65,2	74,8	10,5	20	20
06611-50-21084X20	verkehrsrot RAL 3020	Hochleistungsthermoplast	2	M10	13,5	18,5	19,1	28,5	6,5	18,6	42,6	47,1	65,2	74,8	10,5	20	20
06611-50-21086X20	signalgrün RAL 6032	Hochleistungsthermoplast	2	M10	13,5	18,5	19,1	28,5	6,5	18,6	42,6	47,1	65,2	74,8	10,5	20	20
06611-50-21087X20	verkehrsblau RAL 5017	Hochleistungsthermoplast	2	M10	13,5	18,5	19,1	28,5	6,5	18,6	42,6	47,1	65,2	74,8	10,5	20	20
06611-50-21088X20	lichtgrau RAL 7035	Hochleistungsthermoplast	2	M10	13,5	18,5	19,1	28,5	6,5	18,6	42,6	47,1	65,2	74,8	10,5	20	20
06611-50-2101X25	schwarzgrau RAL 7021	Hochleistungsthermoplast	2	M10	13,5	18,5	19,1	28,5	6,5	18,6	42,6	47,1	65,2	74,8	10,5	20	25
06611-50-2102X25	reinorange RAL 2004	Hochleistungsthermoplast	2	M10	13,5	18,5	19,1	28,5	6,5	18,6	42,6	47,1	65,2	74,8	10,5	20	25
06611-50-21016X25	rapsgelb RAL 1021	Hochleistungsthermoplast	2	M10	13,5	18,5	19,1	28,5	6,5	18,6	42,6	47,1	65,2	74,8	10,5	20	25
06611-50-21084X25	verkehrsrot RAL 3020	Hochleistungsthermoplast	2	M10	13,5	18,5	19,1	28,5	6,5	18,6	42,6	47,1	65,2	74,8	10,5	20	25
06611-50-21086X25	signalgrün RAL 6032	Hochleistungsthermoplast	2	M10	13,5	18,5	19,1	28,5	6,5	18,6	42,6	47,1	65,2	74,8	10,5	20	25
06611-50-21087X25	verkehrsblau RAL 5017	Hochleistungsthermoplast	2	M10	13,5	18,5	19,1	28,5	6,5	18,6	42,6	47,1	65,2	74,8	10,5	20	25
06611-50-21088X25	lichtgrau RAL 7035	Hochleistungsthermoplast	2	M10	13,5	18,5	19,1	28,5	6,5	18,6	42,6	47,1	65,2	74,8	10,5	20	25
06611-50-2101X30	schwarzgrau RAL 7021	Hochleistungsthermoplast	2	M10	13,5	18,5	19,1	28,5	6,5	18,6	42,6	47,1	65,2	74,8	10,5	20	30
06611-50-2102X30	reinorange RAL 2004	Hochleistungsthermoplast	2	M10	13,5	18,5	19,1	28,5	6,5	18,6	42,6	47,1	65,2	74,8	10,5	20	30
06611-50-21016X30	rapsgelb RAL 1021	Hochleistungsthermoplast	2	M10	13,5	18,5	19,1	28,5	6,5	18,6	42,6	47,1	65,2	74,8	10,5	20	30
06611-50-21084X30	verkehrsrot RAL 3020	Hochleistungsthermoplast	2	M10	13,5	18,5	19,1	28,5	6,5	18,6	42,6	47,1	65,2	74,8	10,5	20	30
06611-50-21086X30	signalgrün RAL 6032	Hochleistungsthermoplast	2	M10	13,5	18,5	19,1	28,5	6,5	18,6	42,6	47,1	65,2	74,8	10,5	20	30
06611-50-21087X30	verkehrsblau RAL 5017	Hochleistungsthermoplast	2	M10	13,5	18,5	19,1	28,5	6,5	18,6	42,6	47,1	65,2	74,8	10,5	20	30
06611-50-21088X30	lichtgrau RAL 7035	Hochleistungsthermoplast	2	M10	13,5	18,5	19,1	28,5	6,5	18,6	42,6	47,1	65,2	74,8	10,5	20	30
06611-50-2101X40	schwarzgrau RAL 7021	Hochleistungsthermoplast	2	M10	13,5	18,5	19,1	28,5	6,5	18,6	42,6	47,1	65,2	74,8	10,5	20	40
06611-50-2102X40	reinorange RAL 2004	Hochleistungsthermoplast	2	M10	13,5	18,5	19,1	28,5	6,5	18,6	42,6	47,1	65,2	74,8	10,5	20	40
06611-50-21016X40	rapsgelb RAL 1021	Hochleistungsthermoplast	2	M10	13,5	18,5	19,1	28,5	6,5	18,6	42,6	47,1	65,2	74,8	10,5	20	40
06611-50-21084X40	verkehrsrot RAL 3020	Hochleistungsthermoplast	2	M10	13,5	18,5	19,1	28,5	6,5	18,6	42,6	47,1	65,2	74,8	10,5	20	40
06611-50-21086X40	signalgrün RAL 6032	Hochleistungsthermoplast	2	M10	13,5	18,5	19,1	28,5	6,5	18,6	42,6	47,1	65,2	74,8	10,5	20	40
06611-50-21087X40	verkehrsblau RAL 5017	Hochleistungsthermoplast	2	M10	13,5	18,5	19,1	28,5	6,5	18,6	42,6	47,1	65,2	74,8	10,5	20	40
06611-50-21088X40	lichtgrau RAL 7035	Hochleistungsthermoplast	2	M10	13,5	18,5	19,1	28,5	6,5	18,6	42,6	47,1	65,2	74,8	10,5	20	40
06611-50-2101X50	schwarzgrau RAL 7021	Hochleistungsthermoplast	2	M10	13,5	18,5	19,1	28,5	6,5	18,6	42,6	47,1	65,2	74,8	10,5	20	50
06611-50-2102X50	reinorange RAL 2004	Hochleistungsthermoplast	2	M10	13,5	18,5	19,1	28,5	6,5	18,6	42,6	47,1	65,2	74,8	10,5	20	50
06611-50-21016X50	rapsgelb RAL 1021	Hochleistungsthermoplast	2	M10	13,5	18,5	19,1	28,5	6,5	18,6	42,6	47,1	65,2	74,8	10,5	20	50
06611-50-21084X50	verkehrsrot RAL 3020	Hochleistungsthermoplast	2	M10	13,5	18,5	19,1	28,5	6,5	18,6	42,6	47,1	65,2	74,8	10,5	20	50
06611-50-21086X50	signalgrün RAL 6032	Hochleistungsthermoplast	2	M10	13,5	18,5	19,1	28,5	6,5	18,6	42,6	47,1	65,2	74,8	10,5	20	50
06611-50-21087X50	verkehrsblau RAL 5017	Hochleistungsthermoplast	2	M10	13,5	18,5	19,1	28,5	6,5	18,6	42,6	47,1	65,2	74,8	10,5	20	50
06611-50-21088X50	lichtgrau RAL 7035	Hochleistungsthermoplast	2	M10	13,5	18,5	19,1	28,5	6,5	18,6	42,6	47,1	65,2	74,8	10,5	20	50
06611-50-2101X60	schwarzgrau RAL 7021	Hochleistungsthermoplast	2	M10	13,5	18,5	19,1	28,5	6,5	18,6	42,6	47,1	65,2	74,8	10,5	20	60
06611-50-2102X60	reinorange RAL 2004	Hochleistungsthermoplast	2	M10	13,5	18,5	19,1	28,5	6,5	18,6	42,6	47,1	65,2	74,8	10,5	20	60
06611-50-21016X60	rapsgelb RAL 1021	Hochleistungsthermoplast	2	M10	13,5	18,5	19,1	28,5	6,5	18,6	42,6	47,1	65,2	74,8	10,5	20	60
06611-50-21084X60	verkehrsrot RAL 3020	Hochleistungsthermoplast	2	M10	13,5	18,5	19,1	28,5	6,5	18,6	42,6	47,1	65,2	74,8	10,5	20	60
06611-50-21086X60	signalgrün RAL 6032	Hochleistungsthermoplast	2	M10	13,5	18,5	19,1	28,5	6,5	18,6	42,6	47,1	65,2	74,8	10,5	20	60
06611-50-21087X60	verkehrsblau RAL 5017	Hochleistungsthermoplast	2	M10	13,5	18,5	19,1	28,5	6,5	18,6	42,6	47,1	65,2	74,8	10,5	20	60
06611-50-21088X60	lichtgrau RAL 7035	Hochleistungsthermoplast	2	M10	13,5	18,5	19,1	28,5	6,5	18,6	42,6	47,1	65,2	74,8	10,5	20	60
06611-50-3081X20	schwarzgrau RAL 7021	Hochleistungsthermoplast	3	M8	16	21,2	21,9	37	10	24	54	59,2	80,2	91,1	11,5	22	20
06611-50-3082X20	reinorange RAL 2004	Hochleistungsthermoplast	3	M8	16	21,2	21,9	37	10	24	54	59,2	80,2	91,1	11,5	22	20
06611-50-30816X20	rapsgelb RAL 1021	Hochleistungsthermoplast	3	M8	16	21,2	21,9	37	10	24	54	59,2	80,2	91,1	11,5	22	20
06611-50-30884X20	verkehrsrot RAL 3020	Hochleistungsthermoplast	3	M8	16	21,2	21,9	37	10	24	54	59,2	80,2	91,1	11,5	22	20
06611-50-30886X20	signalgrün RAL 6032	Hochleistungsthermoplast	3	M8	16	21,2	21,9	37	10	24	54	59,2	80,2	91,1	11,5	22	20
06611-50-30887X20	verkehrsblau RAL 5017	Hochleistungsthermoplast	3	M8	16	21,2	21,9	37	10	24	54	59,2	80,2	91,1	11,5	22	20
06611-50-30888X20	lichtgrau RAL 7035	Hochleistungsthermoplast	3	M8	16	21,2	21,9	37	10	24	54	59,2	80,2	91,1	11,5	22	20
06611-50-3081X25	schwarzgrau RAL 7021	Hochleistungsthermoplast	3	M8	16	21,2	21,9	37	10	24	54	59,2	80,2	91,1	11,5	22	25
06611-50-3082X25	reinorange RAL 2004	Hochleistungsthermoplast	3	M8	16	21,2	21,9	37	10	24	54	59,2	80,2	91,1	11,5	22	25
06611-50-30816X25	rapsgelb RAL 1021	Hochleistungsthermoplast	3	M8	16	21,2	21,9	37	10	24	54	59,2	80,2	91,1	11,5	22	25
06611-50-30884X25	verkehrsrot RAL 3020	Hochleistungsthermoplast	3	M8	16	21,2	21,9	37	10	24	54	59,2	80,2	91,1	11,5	22	25
06611-50-30886X25	signalgrün RAL 6032	Hochleistungsthermoplast	3	M8	16	21,2	21,9	37	10	24	54	59,2	80,2	91,1	11,5	22	25

Artikelübersicht

Bestellnummer	Farbe Grundkörper	Material Grundkörper	Größe	X	D	D1	D2	H	H1	H2	H3	H4	A	A1	B	Zähnezahl	L
06611-50-30887X25	verkehrsblau RAL 5017	Hochleistungsthermoplast	3	M8	16	21,2	21,9	37	10	24	54	59,2	80,2	91,1	11,5	22	25
06611-50-30888X25	lichtgrau RAL 7035	Hochleistungsthermoplast	3	M8	16	21,2	21,9	37	10	24	54	59,2	80,2	91,1	11,5	22	25
06611-50-3081X30	schwarzgrau RAL 7021	Hochleistungsthermoplast	3	M8	16	21,2	21,9	37	10	24	54	59,2	80,2	91,1	11,5	22	30
06611-50-3082X30	reinorange RAL 2004	Hochleistungsthermoplast	3	M8	16	21,2	21,9	37	10	24	54	59,2	80,2	91,1	11,5	22	30
06611-50-30816X30	rapsgelb RAL 1021	Hochleistungsthermoplast	3	M8	16	21,2	21,9	37	10	24	54	59,2	80,2	91,1	11,5	22	30
06611-50-30884X30	verkehrsrot RAL 3020	Hochleistungsthermoplast	3	M8	16	21,2	21,9	37	10	24	54	59,2	80,2	91,1	11,5	22	30
06611-50-30886X30	signalgrün RAL 6032	Hochleistungsthermoplast	3	M8	16	21,2	21,9	37	10	24	54	59,2	80,2	91,1	11,5	22	30
06611-50-30887X30	verkehrsblau RAL 5017	Hochleistungsthermoplast	3	M8	16	21,2	21,9	37	10	24	54	59,2	80,2	91,1	11,5	22	30
06611-50-30888X30	lichtgrau RAL 7035	Hochleistungsthermoplast	3	M8	16	21,2	21,9	37	10	24	54	59,2	80,2	91,1	11,5	22	30
06611-50-3081X40	schwarzgrau RAL 7021	Hochleistungsthermoplast	3	M8	16	21,2	21,9	37	10	24	54	59,2	80,2	91,1	11,5	22	40
06611-50-3082X40	reinorange RAL 2004	Hochleistungsthermoplast	3	M8	16	21,2	21,9	37	10	24	54	59,2	80,2	91,1	11,5	22	40
06611-50-30816X40	rapsgelb RAL 1021	Hochleistungsthermoplast	3	M8	16	21,2	21,9	37	10	24	54	59,2	80,2	91,1	11,5	22	40
06611-50-30884X40	verkehrsrot RAL 3020	Hochleistungsthermoplast	3	M8	16	21,2	21,9	37	10	24	54	59,2	80,2	91,1	11,5	22	40
06611-50-30886X40	signalgrün RAL 6032	Hochleistungsthermoplast	3	M8	16	21,2	21,9	37	10	24	54	59,2	80,2	91,1	11,5	22	40
06611-50-30887X40	verkehrsblau RAL 5017	Hochleistungsthermoplast	3	M8	16	21,2	21,9	37	10	24	54	59,2	80,2	91,1	11,5	22	40
06611-50-30888X40	lichtgrau RAL 7035	Hochleistungsthermoplast	3	M8	16	21,2	21,9	37	10	24	54	59,2	80,2	91,1	11,5	22	40
06611-50-3081X50	schwarzgrau RAL 7021	Hochleistungsthermoplast	3	M8	16	21,2	21,9	37	10	24	54	59,2	80,2	91,1	11,5	22	50
06611-50-3082X50	reinorange RAL 2004	Hochleistungsthermoplast	3	M8	16	21,2	21,9	37	10	24	54	59,2	80,2	91,1	11,5	22	50
06611-50-30816X50	rapsgelb RAL 1021	Hochleistungsthermoplast	3	M8	16	21,2	21,9	37	10	24	54	59,2	80,2	91,1	11,5	22	50
06611-50-30884X50	verkehrsrot RAL 3020	Hochleistungsthermoplast	3	M8	16	21,2	21,9	37	10	24	54	59,2	80,2	91,1	11,5	22	50
06611-50-30886X50	signalgrün RAL 6032	Hochleistungsthermoplast	3	M8	16	21,2	21,9	37	10	24	54	59,2	80,2	91,1	11,5	22	50
06611-50-30887X50	verkehrsblau RAL 5017	Hochleistungsthermoplast	3	M8	16	21,2	21,9	37	10	24	54	59,2	80,2	91,1	11,5	22	50
06611-50-30888X50	lichtgrau RAL 7035	Hochleistungsthermoplast	3	M8	16	21,2	21,9	37	10	24	54	59,2	80,2	91,1	11,5	22	50
06611-50-3081X60	schwarzgrau RAL 7021	Hochleistungsthermoplast	3	M8	16	21,2	21,9	37	10	24	54	59,2	80,2	91,1	11,5	22	60
06611-50-3082X60	reinorange RAL 2004	Hochleistungsthermoplast	3	M8	16	21,2	21,9	37	10	24	54	59,2	80,2	91,1	11,5	22	60
06611-50-30816X60	rapsgelb RAL 1021	Hochleistungsthermoplast	3	M8	16	21,2	21,9	37	10	24	54	59,2	80,2	91,1	11,5	22	60
06611-50-30884X60	verkehrsrot RAL 3020	Hochleistungsthermoplast	3	M8	16	21,2	21,9	37	10	24	54	59,2	80,2	91,1	11,5	22	60
06611-50-30886X60	signalgrün RAL 6032	Hochleistungsthermoplast	3	M8	16	21,2	21,9	37	10	24	54	59,2	80,2	91,1	11,5	22	60
06611-50-30887X60	verkehrsblau RAL 5017	Hochleistungsthermoplast	3	M8	16	21,2	21,9	37	10	24	54	59,2	80,2	91,1	11,5	22	60
06611-50-30888X60	lichtgrau RAL 7035	Hochleistungsthermoplast	3	M8	16	21,2	21,9	37	10	24	54	59,2	80,2	91,1	11,5	22	60
06611-50-3101X20	schwarzgrau RAL 7021	Hochleistungsthermoplast	3	M10	16	21,2	21,9	37	10	24	54	59,2	80,2	91,1	11,5	22	20
06611-50-3102X20	reinorange RAL 2004	Hochleistungsthermoplast	3	M10	16	21,2	21,9	37	10	24	54	59,2	80,2	91,1	11,5	22	20
06611-50-31016X20	rapsgelb RAL 1021	Hochleistungsthermoplast	3	M10	16	21,2	21,9	37	10	24	54	59,2	80,2	91,1	11,5	22	20
06611-50-31084X20	verkehrsrot RAL 3020	Hochleistungsthermoplast	3	M10	16	21,2	21,9	37	10	24	54	59,2	80,2	91,1	11,5	22	20
06611-50-31086X20	signalgrün RAL 6032	Hochleistungsthermoplast	3	M10	16	21,2	21,9	37	10	24	54	59,2	80,2	91,1	11,5	22	20
06611-50-31087X20	verkehrsblau RAL 5017	Hochleistungsthermoplast	3	M10	16	21,2	21,9	37	10	24	54	59,2	80,2	91,1	11,5	22	20
06611-50-31088X20	lichtgrau RAL 7035	Hochleistungsthermoplast	3	M10	16	21,2	21,9	37	10	24	54	59,2	80,2	91,1	11,5	22	20
06611-50-3101X25	schwarzgrau RAL 7021	Hochleistungsthermoplast	3	M10	16	21,2	21,9	37	10	24	54	59,2	80,2	91,1	11,5	22	25
06611-50-3102X25	reinorange RAL 2004	Hochleistungsthermoplast	3	M10	16	21,2	21,9	37	10	24	54	59,2	80,2	91,1	11,5	22	25
06611-50-31016X25	rapsgelb RAL 1021	Hochleistungsthermoplast	3	M10	16	21,2	21,9	37	10	24	54	59,2	80,2	91,1	11,5	22	25
06611-50-31084X25	verkehrsrot RAL 3020	Hochleistungsthermoplast	3	M10	16	21,2	21,9	37	10	24	54	59,2	80,2	91,1	11,5	22	25
06611-50-31086X25	signalgrün RAL 6032	Hochleistungsthermoplast	3	M10	16	21,2	21,9	37	10	24	54	59,2	80,2	91,1	11,5	22	25
06611-50-31087X25	verkehrsblau RAL 5017	Hochleistungsthermoplast	3	M10	16	21,2	21,9	37	10	24	54	59,2	80,2	91,1	11,5	22	25
06611-50-31088X25	lichtgrau RAL 7035	Hochleistungsthermoplast	3	M10	16	21,2	21,9	37	10	24	54	59,2	80,2	91,1	11,5	22	25
06611-50-3101X30	schwarzgrau RAL 7021	Hochleistungsthermoplast	3	M10	16	21,2	21,9	37	10	24	54	59,2	80,2	91,1	11,5	22	30
06611-50-3102X30	reinorange RAL 2004	Hochleistungsthermoplast	3	M10	16	21,2	21,9	37	10	24	54	59,2	80,2	91,1	11,5	22	30
06611-50-31016X30	rapsgelb RAL 1021	Hochleistungsthermoplast	3	M10	16	21,2	21,9	37	10	24	54	59,2	80,2	91,1	11,5	22	30
06611-50-31084X30	verkehrsrot RAL 3020	Hochleistungsthermoplast	3	M10	16	21,2	21,9	37	10	24	54	59,2	80,2	91,1	11,5	22	30
06611-50-31086X30	signalgrün RAL 6032	Hochleistungsthermoplast	3	M10	16	21,2	21,9	37	10	24	54	59,2	80,2	91,1	11,5	22	30
06611-50-31087X30	verkehrsblau RAL 5017	Hochleistungsthermoplast	3	M10	16	21,2	21,9	37	10	24	54	59,2	80,2	91,1	11,5	22	30
06611-50-31088X30	lichtgrau RAL 7035	Hochleistungsthermoplast	3	M10	16	21,2	21,9	37	10	24	54	59,2	80,2	91,1	11,5	22	30
06611-50-3101X40	schwarzgrau RAL 7021	Hochleistungsthermoplast	3	M10	16	21,2	21,9	37	10	24	54	59,2	80,2	91,1	11,5	22	40
06611-50-3102X40	reinorange RAL 2004	Hochleistungsthermoplast	3	M10	16	21,2	21,9	37	10	24	54	59,2	80,2	91,1	11,5	22	40
06611-50-31016X40	rapsgelb RAL 1021	Hochleistungsthermoplast	3	M10	16	21,2	21,9	37	10	24	54	59,2	80,2	91,1	11,5	22	40
06611-50-31084X40	verkehrsrot RAL 3020	Hochleistungsthermoplast	3	M10	16	21,2	21,9	37	10	24	54	59,2	80,2	91,1	11,5	22	40
06611-50-31086X40	signalgrün RAL 6032	Hochleistungsthermoplast	3	M10	16	21,2	21,9	37	10	24	54	59,2	80,2	91,1	11,5	22	40
06611-50-31087X40	verkehrsblau RAL 5017	Hochleistungsthermoplast	3	M10	16	21,2	21,9	37	10	24	54	59,2	80,2	91,1	11,5	22	40
06611-50-31088X40	lichtgrau RAL 7035	Hochleistungsthermoplast	3	M10	16	21,2	21,9	37	10	24	54	59,2	80,2	91,1	11,5	22	40
06611-50-3101X50	schwarzgrau RAL 7021	Hochleistungsthermoplast	3	M10	16	21,2	21,9	37	10	24	54	59,2	80,2	91,1	11,5	22	50
06611-50-3102X50	reinorange RAL 2004	Hochleistungsthermoplast	3	M10	16	21,2	21,9	37	10	24	54	59,2	80,2	91,1	11,5	22	50
06611-50-31016X50	rapsgelb RAL 1021	Hochleistungsthermoplast	3	M10	16	21,2	21,9	37	10	24	54	59,2	80,2	91,1	11,5	22	50
06611-50-31084X50	verkehrsrot RAL 3020	Hochleistungsthermoplast	3	M10	16	21,2	21,9	37	10	24	54	59,2	80,2	91,1	11,5	22	50
06611-50-31086X50	signalgrün RAL 6032	Hochleistungsthermoplast	3	M10	16	21,2	21,9	37	10	24	54	59,2	80,2	91,1	11,5	22	50
06611-50-31087X50	verkehrsblau RAL 5017	Hochleistungsthermoplast	3	M10	16	21,2	21,9	37	10	24	54	59,2	80,2	91,1	11,5	22	50
06611-50-31088X50	lichtgrau RAL 7035	Hochleistungsthermoplast	3	M10	16	21,2	21,9	37	10	24	54	59,2	80,2	91,1	11,5	22	50

Artikelübersicht

Bestellnummer	Farbe Grundkörper	Material Grundkörper	Größe	X	D	D1	D2	H	H1	H2	H3	H4	A	A1	B	Zähnezahl	L
06611-50-3101X60	schwarzgrau RAL 7021	Hochleistungsthermoplast	3	M10	16	21,2	21,9	37	10	24	54	59,2	80,2	91,1	11,5	22	60
06611-50-3102X60	reinorange RAL 2004	Hochleistungsthermoplast	3	M10	16	21,2	21,9	37	10	24	54	59,2	80,2	91,1	11,5	22	60
06611-50-31016X60	rapsgelb RAL 1021	Hochleistungsthermoplast	3	M10	16	21,2	21,9	37	10	24	54	59,2	80,2	91,1	11,5	22	60
06611-50-31084X60	verkehrsrot RAL 3020	Hochleistungsthermoplast	3	M10	16	21,2	21,9	37	10	24	54	59,2	80,2	91,1	11,5	22	60
06611-50-31086X60	signalgrün RAL 6032	Hochleistungsthermoplast	3	M10	16	21,2	21,9	37	10	24	54	59,2	80,2	91,1	11,5	22	60
06611-50-31087X60	verkehrsblau RAL 5017	Hochleistungsthermoplast	3	M10	16	21,2	21,9	37	10	24	54	59,2	80,2	91,1	11,5	22	60
06611-50-31088X60	lichtgrau RAL 7035	Hochleistungsthermoplast	3	M10	16	21,2	21,9	37	10	24	54	59,2	80,2	91,1	11,5	22	60
06611-50-4121X25	schwarzgrau RAL 7021	Hochleistungsthermoplast	4	M12	19	26,2	27,1	43,1	10	27,8	62,4	68,1	96,8	110,3	14,1	24	25
06611-50-4122X25	reinorange RAL 2004	Hochleistungsthermoplast	4	M12	19	26,2	27,1	43,1	10	27,8	62,4	68,1	96,8	110,3	14,1	24	25
06611-50-41216X25	rapsgelb RAL 1021	Hochleistungsthermoplast	4	M12	19	26,2	27,1	43,1	10	27,8	62,4	68,1	96,8	110,3	14,1	24	25
06611-50-41284X25	verkehrsrot RAL 3020	Hochleistungsthermoplast	4	M12	19	26,2	27,1	43,1	10	27,8	62,4	68,1	96,8	110,3	14,1	24	25
06611-50-41286X25	signalgrün RAL 6032	Hochleistungsthermoplast	4	M12	19	26,2	27,1	43,1	10	27,8	62,4	68,1	96,8	110,3	14,1	24	25
06611-50-41287X25	verkehrsblau RAL 5017	Hochleistungsthermoplast	4	M12	19	26,2	27,1	43,1	10	27,8	62,4	68,1	96,8	110,3	14,1	24	25
06611-50-41288X25	lichtgrau RAL 7035	Hochleistungsthermoplast	4	M12	19	26,2	27,1	43,1	10	27,8	62,4	68,1	96,8	110,3	14,1	24	25
06611-50-4121X30	schwarzgrau RAL 7021	Hochleistungsthermoplast	4	M12	19	26,2	27,1	43,1	10	27,8	62,4	68,1	96,8	110,3	14,1	24	30
06611-50-4122X30	reinorange RAL 2004	Hochleistungsthermoplast	4	M12	19	26,2	27,1	43,1	10	27,8	62,4	68,1	96,8	110,3	14,1	24	30
06611-50-41216X30	rapsgelb RAL 1021	Hochleistungsthermoplast	4	M12	19	26,2	27,1	43,1	10	27,8	62,4	68,1	96,8	110,3	14,1	24	30
06611-50-41284X30	verkehrsrot RAL 3020	Hochleistungsthermoplast	4	M12	19	26,2	27,1	43,1	10	27,8	62,4	68,1	96,8	110,3	14,1	24	30
06611-50-41286X30	signalgrün RAL 6032	Hochleistungsthermoplast	4	M12	19	26,2	27,1	43,1	10	27,8	62,4	68,1	96,8	110,3	14,1	24	30
06611-50-41287X30	verkehrsblau RAL 5017	Hochleistungsthermoplast	4	M12	19	26,2	27,1	43,1	10	27,8	62,4	68,1	96,8	110,3	14,1	24	30
06611-50-41288X30	lichtgrau RAL 7035	Hochleistungsthermoplast	4	M12	19	26,2	27,1	43,1	10	27,8	62,4	68,1	96,8	110,3	14,1	24	30
06611-50-4121X40	schwarzgrau RAL 7021	Hochleistungsthermoplast	4	M12	19	26,2	27,1	43,1	10	27,8	62,4	68,1	96,8	110,3	14,1	24	40
06611-50-4122X40	reinorange RAL 2004	Hochleistungsthermoplast	4	M12	19	26,2	27,1	43,1	10	27,8	62,4	68,1	96,8	110,3	14,1	24	40
06611-50-41216X40	rapsgelb RAL 1021	Hochleistungsthermoplast	4	M12	19	26,2	27,1	43,1	10	27,8	62,4	68,1	96,8	110,3	14,1	24	40
06611-50-41284X40	verkehrsrot RAL 3020	Hochleistungsthermoplast	4	M12	19	26,2	27,1	43,1	10	27,8	62,4	68,1	96,8	110,3	14,1	24	40
06611-50-41286X40	signalgrün RAL 6032	Hochleistungsthermoplast	4	M12	19	26,2	27,1	43,1	10	27,8	62,4	68,1	96,8	110,3	14,1	24	40
06611-50-41287X40	verkehrsblau RAL 5017	Hochleistungsthermoplast	4	M12	19	26,2	27,1	43,1	10	27,8	62,4	68,1	96,8	110,3	14,1	24	40
06611-50-41288X40	lichtgrau RAL 7035	Hochleistungsthermoplast	4	M12	19	26,2	27,1	43,1	10	27,8	62,4	68,1	96,8	110,3	14,1	24	40
06611-50-4121X50	schwarzgrau RAL 7021	Hochleistungsthermoplast	4	M12	19	26,2	27,1	43,1	10	27,8	62,4	68,1	96,8	110,3	14,1	24	50
06611-50-4122X50	reinorange RAL 2004	Hochleistungsthermoplast	4	M12	19	26,2	27,1	43,1	10	27,8	62,4	68,1	96,8	110,3	14,1	24	50
06611-50-41216X50	rapsgelb RAL 1021	Hochleistungsthermoplast	4	M12	19	26,2	27,1	43,1	10	27,8	62,4	68,1	96,8	110,3	14,1	24	50
06611-50-41284X50	verkehrsrot RAL 3020	Hochleistungsthermoplast	4	M12	19	26,2	27,1	43,1	10	27,8	62,4	68,1	96,8	110,3	14,1	24	50
06611-50-41286X50	signalgrün RAL 6032	Hochleistungsthermoplast	4	M12	19	26,2	27,1	43,1	10	27,8	62,4	68,1	96,8	110,3	14,1	24	50
06611-50-41287X50	verkehrsblau RAL 5017	Hochleistungsthermoplast	4	M12	19	26,2	27,1	43,1	10	27,8	62,4	68,1	96,8	110,3	14,1	24	50
06611-50-41288X50	lichtgrau RAL 7035	Hochleistungsthermoplast	4	M12	19	26,2	27,1	43,1	10	27,8	62,4	68,1	96,8	110,3	14,1	24	50
06611-50-4121X60	schwarzgrau RAL 7021	Hochleistungsthermoplast	4	M12	19	26,2	27,1	43,1	10	27,8	62,4	68,1	96,8	110,3	14,1	24	60
06611-50-4122X60	reinorange RAL 2004	Hochleistungsthermoplast	4	M12	19	26,2	27,1	43,1	10	27,8	62,4	68,1	96,8	110,3	14,1	24	60
06611-50-41216X60	rapsgelb RAL 1021	Hochleistungsthermoplast	4	M12	19	26,2	27,1	43,1	10	27,8	62,4	68,1	96,8	110,3	14,1	24	60
06611-50-41284X60	verkehrsrot RAL 3020	Hochleistungsthermoplast	4	M12	19	26,2	27,1	43,1	10	27,8	62,4	68,1	96,8	110,3	14,1	24	60
06611-50-41286X60	signalgrün RAL 6032	Hochleistungsthermoplast	4	M12	19	26,2	27,1	43,1	10	27,8	62,4	68,1	96,8	110,3	14,1	24	60
06611-50-41287X60	verkehrsblau RAL 5017	Hochleistungsthermoplast	4	M12	19	26,2	27,1	43,1	10	27,8	62,4	68,1	96,8	110,3	14,1	24	60
06611-50-41288X60	lichtgrau RAL 7035	Hochleistungsthermoplast	4	M12	19	26,2	27,1	43,1	10	27,8	62,4	68,1	96,8	110,3	14,1	24	60
06611-50-5161X30	schwarzgrau RAL 7021	Hochleistungsthermoplast	5	M16	23	30,5	31,5	49,1	12	30,8	72,9	79,2	110,9	126,6	15,1	26	30
06611-50-5162X30	reinorange RAL 2004	Hochleistungsthermoplast	5	M16	23	30,5	31,5	49,1	12	30,8	72,9	79,2	110,9	126,6	15,1	26	30
06611-50-51616X30	rapsgelb RAL 1021	Hochleistungsthermoplast	5	M16	23	30,5	31,5	49,1	12	30,8	72,9	79,2	110,9	126,6	15,1	26	30
06611-50-51684X30	verkehrsrot RAL 3020	Hochleistungsthermoplast	5	M16	23	30,5	31,5	49,1	12	30,8	72,9	79,2	110,9	126,6	15,1	26	30
06611-50-51686X30	signalgrün RAL 6032	Hochleistungsthermoplast	5	M16	23	30,5	31,5	49,1	12	30,8	72,9	79,2	110,9	126,6	15,1	26	30
06611-50-51687X30	verkehrsblau RAL 5017	Hochleistungsthermoplast	5	M16	23	30,5	31,5	49,1	12	30,8	72,9	79,2	110,9	126,6	15,1	26	30
06611-50-51688X30	lichtgrau RAL 7035	Hochleistungsthermoplast	5	M16	23	30,5	31,5	49,1	12	30,8	72,9	79,2	110,9	126,6	15,1	26	30
06611-50-5161X40	schwarzgrau RAL 7021	Hochleistungsthermoplast	5	M16	23	30,5	31,5	49,1	12	30,8	72,9	79,2	110,9	126,6	15,1	26	40
06611-50-5162X40	reinorange RAL 2004	Hochleistungsthermoplast	5	M16	23	30,5	31,5	49,1	12	30,8	72,9	79,2	110,9	126,6	15,1	26	40
06611-50-51616X40	rapsgelb RAL 1021	Hochleistungsthermoplast	5	M16	23	30,5	31,5	49,1	12	30,8	72,9	79,2	110,9	126,6	15,1	26	40
06611-50-51684X40	verkehrsrot RAL 3020	Hochleistungsthermoplast	5	M16	23	30,5	31,5	49,1	12	30,8	72,9	79,2	110,9	126,6	15,1	26	40
06611-50-51686X40	signalgrün RAL 6032	Hochleistungsthermoplast	5	M16	23	30,5	31,5	49,1	12	30,8	72,9	79,2	110,9	126,6	15,1	26	40
06611-50-51687X40	verkehrsblau RAL 5017	Hochleistungsthermoplast	5	M16	23	30,5	31,5	49,1	12	30,8	72,9	79,2	110,9	126,6	15,1	26	40
06611-50-51688X40	lichtgrau RAL 7035	Hochleistungsthermoplast	5	M16	23	30,5	31,5	49,1	12	30,8	72,9	79,2	110,9	126,6	15,1	26	40
06611-50-5161X50	schwarzgrau RAL 7021	Hochleistungsthermoplast	5	M16	23	30,5	31,5	49,1	12	30,8	72,9	79,2	110,9	126,6	15,1	26	50
06611-50-5162X50	reinorange RAL 2004	Hochleistungsthermoplast	5	M16	23	30,5	31,5	49,1	12	30,8	72,9	79,2	110,9	126,6	15,1	26	50
06611-50-51616X50	rapsgelb RAL 1021	Hochleistungsthermoplast	5	M16	23	30,5	31,5	49,1	12	30,8	72,9	79,2	110,9	126,6	15,1	26	50
06611-50-51684X50	verkehrsrot RAL 3020	Hochleistungsthermoplast	5	M16	23	30,5	31,5	49,1	12	30,8	72,9	79,2	110,9	126,6	15,1	26	50
06611-50-51686X50	signalgrün RAL 6032	Hochleistungsthermoplast	5	M16	23	30,5	31,5	49,1	12	30,8	72,9	79,2	110,9	126,6	15,1	26	50
06611-50-51687X50	verkehrsblau RAL 5017	Hochleistungsthermoplast	5	M16	23	30,5	31,5	49,1	12	30,8	72,9	79,2	110,9	126,6	15,1	26	50
06611-50-51688X50	lichtgrau RAL 7035	Hochleistungsthermoplast	5	M16	23	30,5	31,5	49,1	12	30,8	72,9	79,2	110,9	126,6	15,1	26	50
06611-50-5161X60	schwarzgrau RAL 7021	Hochleistungsthermoplast	5	M16	23	30,5	31,5	49,1	12	30,8	72,9	79,2	110,9	126,6	15,1	26	60
06611-50-5162X60	reinorange RAL 2004	Hochleistungsthermoplast	5	M16	23	30,5	31,5	49,1	12	30,8	72,9	79,2	110,9	126,6	15,1	26	60

Artikelübersicht

Bestellnummer	Farbe Grundkörper	Material Grundkörper	Größe	X	D	D1	D2	H	H1	H2	H3	H4	A	A1	B	Zähnezahl	L
06611-50-51616X60	rapsgelb RAL 1021	Hochleistungsthermoplast	5	M16	23	30,5	31,5	49,1	12	30,8	72,9	79,2	110,9	126,6	15,1	26	60
06611-50-51684X60	verkehrsrot RAL 3020	Hochleistungsthermoplast	5	M16	23	30,5	31,5	49,1	12	30,8	72,9	79,2	110,9	126,6	15,1	26	60
06611-50-51686X60	signalgrün RAL 6032	Hochleistungsthermoplast	5	M16	23	30,5	31,5	49,1	12	30,8	72,9	79,2	110,9	126,6	15,1	26	60
06611-50-51687X60	verkehrsblau RAL 5017	Hochleistungsthermoplast	5	M16	23	30,5	31,5	49,1	12	30,8	72,9	79,2	110,9	126,6	15,1	26	60
06611-50-51688X60	lichtgrau RAL 7035	Hochleistungsthermoplast	5	M16	23	30,5	31,5	49,1	12	30,8	72,9	79,2	110,9	126,6	15,1	26	60