Artikelbeschreibung/Produktabbildungen

Ausrasten
durch Anheben

Beschreibung

Produktbeschreibung:
Der Klemmhebel Kunststoff im ergonomischen Griffdesign bietet eine hochwertige, moderne Optik in Kombination mit einer sehr angenehmen Haptik.
Der Griffhebel besteht aus einem speziellen Hochleistungskunststoff und ist in vielen Standardfarben lieferbar.
Die Vorteile des Griffhebels sind eine hohe Steifigkeit und Festigkeit. Sein geringes Eigengewicht ist ideal für mobile Einsatzbereiche.

Werkstoff:
Hochleistungsthermoplast, glasfaserverstärkt.
Stahlteile Festigkeitsklasse 5.8.

Ausführung:
Stahlteile blau passiviert.

Hinweis:
Bei L ≥ 60 mm beträgt die Gewindelänge 60 mm.

Betätigungsweise:
Der Griffhebel ist mittels Zahnkranz im unbetätigten Zustand im Verzahnungseinsatz eingerastet, dadurch kann das Gewinde befestigt oder gelöst werden. Durch Anheben des Griffhebels kann dieser in der Position umgesetzt und per Federkraft wieder im Zahnkranz eingerastet werden.

Anwendung:
Maschinen-, Geräte- und Anlagenbau, Reha-Bereich.

Temperaturbereich:
Dauergebrauchstemperatur max. 100 °C.
Kurzzeitige Gebrauchstemperatur max. 130 °C.

Vorteile:
Sieben Farbvarianten.

Auf Anfrage:
Weitere Außengewinde, Schraubenlängen sowie Sonderausführungen.
Maß "H1" auf Wunsch in anderen Längen gegen Aufpreis lieferbar.

Hochtemperaturkunststoff in schwarzgrau.
Dauergebrauchstemperatur nach IEC 216 max. 150 °C - 160 °C.
Kurzzeitige Gebrauchstemperatur max. 250 °C.

Zeichnungshinweis:
1) Kegelkuppe DIN EN ISO 4753

Zeichnungen

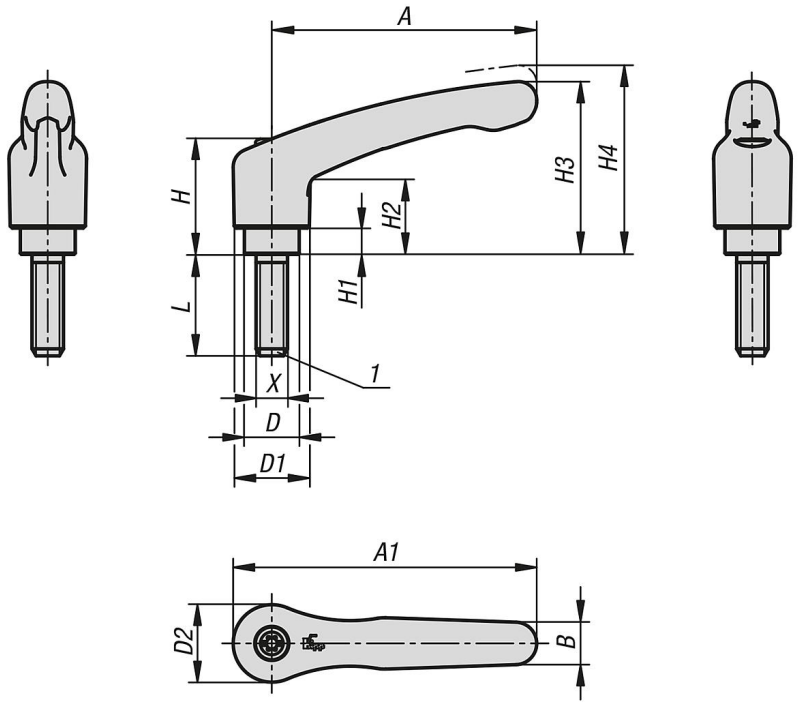

Artikelübersicht

Bestellnummer	Farbe Grundkörper	Material Grundkörper	Größe	X	D	D1	D2	H	H1	H2	H3	H4	A	A1	B	Zähnezahl	L
06610-55-1051X10	schwarzgrau RAL 7021	Hochleistungsthermoplast	1	M5	10	13,2	13,8	24,5	4	14,2	30,8	35	39,9	46,8	7,9	16	10
06610-55-1052X10	reinorange RAL 2004	Hochleistungsthermoplast	1	M5	10	13,2	13,8	24,5	4	14,2	30,8	35	39,9	46,8	7,9	16	10
06610-55-10516X10	rapsgelb RAL 1021	Hochleistungsthermoplast	1	M5	10	13,2	13,8	24,5	4	14,2	30,8	35	39,9	46,8	7,9	16	10
06610-55-10584X10	verkehrsrot RAL 3020	Hochleistungsthermoplast	1	M5	10	13,2	13,8	24,5	4	14,2	30,8	35	39,9	46,8	7,9	16	10
06610-55-10586X10	signalgrün RAL 6032	Hochleistungsthermoplast	1	M5	10	13,2	13,8	24,5	4	14,2	30,8	35	39,9	46,8	7,9	16	10
06610-55-10587X10	verkehrsblau RAL 5017	Hochleistungsthermoplast	1	M5	10	13,2	13,8	24,5	4	14,2	30,8	35	39,9	46,8	7,9	16	10
06610-55-10588X10	lichtgrau RAL 7035	Hochleistungsthermoplast	1	M5	10	13,2	13,8	24,5	4	14,2	30,8	35	39,9	46,8	7,9	16	10
06610-55-1051X15	schwarzgrau RAL 7021	Hochleistungsthermoplast	1	M5	10	13,2	13,8	24,5	4	14,2	30,8	35	39,9	46,8	7,9	16	15
06610-55-1052X15	reinorange RAL 2004	Hochleistungsthermoplast	1	M5	10	13,2	13,8	24,5	4	14,2	30,8	35	39,9	46,8	7,9	16	15
06610-55-10516X15	rapsgelb RAL 1021	Hochleistungsthermoplast	1	M5	10	13,2	13,8	24,5	4	14,2	30,8	35	39,9	46,8	7,9	16	15
06610-55-10584X15	verkehrsrot RAL 3020	Hochleistungsthermoplast	1	M5	10	13,2	13,8	24,5	4	14,2	30,8	35	39,9	46,8	7,9	16	15
06610-55-10586X15	signalgrün RAL 6032	Hochleistungsthermoplast	1	M5	10	13,2	13,8	24,5	4	14,2	30,8	35	39,9	46,8	7,9	16	15
06610-55-10587X15	verkehrsblau RAL 5017	Hochleistungsthermoplast	1	M5	10	13,2	13,8	24,5	4	14,2	30,8	35	39,9	46,8	7,9	16	15
06610-55-10588X15	lichtgrau RAL 7035	Hochleistungsthermoplast	1	M5	10	13,2	13,8	24,5	4	14,2	30,8	35	39,9	46,8	7,9	16	15
06610-55-1051X20	schwarzgrau RAL 7021	Hochleistungsthermoplast	1	M5	10	13,2	13,8	24,5	4	14,2	30,8	35	39,9	46,8	7,9	16	20
06610-55-1052X20	reinorange RAL 2004	Hochleistungsthermoplast	1	M5	10	13,2	13,8	24,5	4	14,2	30,8	35	39,9	46,8	7,9	16	20
06610-55-10516X20	rapsgelb RAL 1021	Hochleistungsthermoplast	1	M5	10	13,2	13,8	24,5	4	14,2	30,8	35	39,9	46,8	7,9	16	20
06610-55-10584X20	verkehrsrot RAL 3020	Hochleistungsthermoplast	1	M5	10	13,2	13,8	24,5	4	14,2	30,8	35	39,9	46,8	7,9	16	20
06610-55-10586X20	signalgrün RAL 6032	Hochleistungsthermoplast	1	M5	10	13,2	13,8	24,5	4	14,2	30,8	35	39,9	46,8	7,9	16	20
06610-55-10587X20	verkehrsblau RAL 5017	Hochleistungsthermoplast	1	M5	10	13,2	13,8	24,5	4	14,2	30,8	35	39,9	46,8	7,9	16	20
06610-55-10588X20	lichtgrau RAL 7035	Hochleistungsthermoplast	1	M5	10	13,2	13,8	24,5	4	14,2	30,8	35	39,9	46,8	7,9	16	20
06610-55-1051X25	schwarzgrau RAL 7021	Hochleistungsthermoplast	1	M5	10	13,2	13,8	24,5	4	14,2	30,8	35	39,9	46,8	7,9	16	25
06610-55-1052X25	reinorange RAL 2004	Hochleistungsthermoplast	1	M5	10	13,2	13,8	24,5	4	14,2	30,8	35	39,9	46,8	7,9	16	25
06610-55-10516X25	rapsgelb RAL 1021	Hochleistungsthermoplast	1	M5	10	13,2	13,8	24,5	4	14,2	30,8	35	39,9	46,8	7,9	16	25
06610-55-10584X25	verkehrsrot RAL 3020	Hochleistungsthermoplast	1	M5	10	13,2	13,8	24,5	4	14,2	30,8	35	39,9	46,8	7,9	16	25
06610-55-10586X25	signalgrün RAL 6032	Hochleistungsthermoplast	1	M5	10	13,2	13,8	24,5	4	14,2	30,8	35	39,9	46,8	7,9	16	25
06610-55-10587X25	verkehrsblau RAL 5017	Hochleistungsthermoplast	1	M5	10	13,2	13,8	24,5	4	14,2	30,8	35	39,9	46,8	7,9	16	25
06610-55-10588X25	lichtgrau RAL 7035	Hochleistungsthermoplast	1	M5	10	13,2	13,8	24,5	4	14,2	30,8	35	39,9	46,8	7,9	16	25
06610-55-1051X30	schwarzgrau RAL 7021	Hochleistungsthermoplast	1	M5	10	13,2	13,8	24,5	4	14,2	30,8	35	39,9	46,8	7,9	16	30
06610-55-1052X30	reinorange RAL 2004	Hochleistungsthermoplast	1	M5	10	13,2	13,8	24,5	4	14,2	30,8	35	39,9	46,8	7,9	16	30
06610-55-10516X30	rapsgelb RAL 1021	Hochleistungsthermoplast	1	M5	10	13,2	13,8	24,5	4	14,2	30,8	35	39,9	46,8	7,9	16	30
06610-55-10584X30	verkehrsrot RAL 3020	Hochleistungsthermoplast	1	M5	10	13,2	13,8	24,5	4	14,2	30,8	35	39,9	46,8	7,9	16	30
06610-55-10586X30	signalgrün RAL 6032	Hochleistungsthermoplast	1	M5	10	13,2	13,8	24,5	4	14,2	30,8	35	39,9	46,8	7,9	16	30
06610-55-10587X30	verkehrsblau RAL 5017	Hochleistungsthermoplast	1	M5	10	13,2	13,8	24,5	4	14,2	30,8	35	39,9	46,8	7,9	16	30

Artikelübersicht

Bestellnummer	Farbe Grundkörper	Material Grundkörper	Größe	X	D	D1	D2	H	H1	H2	H3	H4	A	A1	B	Zähnezahl	L
06610-55-10588X30	lichtgrau RAL 7035	Hochleistungsthermoplast	1	M5	10	13,2	13,8	24,5	4	14,2	30,8	35	39,9	46,8	7,9	16	30
06610-55-1051X35	schwarzgrau RAL 7021	Hochleistungsthermoplast	1	M5	10	13,2	13,8	24,5	4	14,2	30,8	35	39,9	46,8	7,9	16	35
06610-55-1052X35	reinorange RAL 2004	Hochleistungsthermoplast	1	M5	10	13,2	13,8	24,5	4	14,2	30,8	35	39,9	46,8	7,9	16	35
06610-55-10516X35	rapsgelb RAL 1021	Hochleistungsthermoplast	1	M5	10	13,2	13,8	24,5	4	14,2	30,8	35	39,9	46,8	7,9	16	35
06610-55-10584X35	verkehrsrot RAL 3020	Hochleistungsthermoplast	1	M5	10	13,2	13,8	24,5	4	14,2	30,8	35	39,9	46,8	7,9	16	35
06610-55-10586X35	signalgrün RAL 6032	Hochleistungsthermoplast	1	M5	10	13,2	13,8	24,5	4	14,2	30,8	35	39,9	46,8	7,9	16	35
06610-55-10587X35	verkehrsblau RAL 5017	Hochleistungsthermoplast	1	M5	10	13,2	13,8	24,5	4	14,2	30,8	35	39,9	46,8	7,9	16	35
06610-55-10588X35	lichtgrau RAL 7035	Hochleistungsthermoplast	1	M5	10	13,2	13,8	24,5	4	14,2	30,8	35	39,9	46,8	7,9	16	35
06610-55-1051X40	schwarzgrau RAL 7021	Hochleistungsthermoplast	1	M5	10	13,2	13,8	24,5	4	14,2	30,8	35	39,9	46,8	7,9	16	40
06610-55-1052X40	reinorange RAL 2004	Hochleistungsthermoplast	1	M5	10	13,2	13,8	24,5	4	14,2	30,8	35	39,9	46,8	7,9	16	40
06610-55-10516X40	rapsgelb RAL 1021	Hochleistungsthermoplast	1	M5	10	13,2	13,8	24,5	4	14,2	30,8	35	39,9	46,8	7,9	16	40
06610-55-10584X40	verkehrsrot RAL 3020	Hochleistungsthermoplast	1	M5	10	13,2	13,8	24,5	4	14,2	30,8	35	39,9	46,8	7,9	16	40
06610-55-10586X40	signalgrün RAL 6032	Hochleistungsthermoplast	1	M5	10	13,2	13,8	24,5	4	14,2	30,8	35	39,9	46,8	7,9	16	40
06610-55-10587X40	verkehrsblau RAL 5017	Hochleistungsthermoplast	1	M5	10	13,2	13,8	24,5	4	14,2	30,8	35	39,9	46,8	7,9	16	40
06610-55-10588X40	lichtgrau RAL 7035	Hochleistungsthermoplast	1	M5	10	13,2	13,8	24,5	4	14,2	30,8	35	39,9	46,8	7,9	16	40
06610-55-1051X45	schwarzgrau RAL 7021	Hochleistungsthermoplast	1	M5	10	13,2	13,8	24,5	4	14,2	30,8	35	39,9	46,8	7,9	16	45
06610-55-1052X45	reinorange RAL 2004	Hochleistungsthermoplast	1	M5	10	13,2	13,8	24,5	4	14,2	30,8	35	39,9	46,8	7,9	16	45
06610-55-10516X45	rapsgelb RAL 1021	Hochleistungsthermoplast	1	M5	10	13,2	13,8	24,5	4	14,2	30,8	35	39,9	46,8	7,9	16	45
06610-55-10584X45	verkehrsrot RAL 3020	Hochleistungsthermoplast	1	M5	10	13,2	13,8	24,5	4	14,2	30,8	35	39,9	46,8	7,9	16	45
06610-55-10586X45	signalgrün RAL 6032	Hochleistungsthermoplast	1	M5	10	13,2	13,8	24,5	4	14,2	30,8	35	39,9	46,8	7,9	16	45
06610-55-10587X45	verkehrsblau RAL 5017	Hochleistungsthermoplast	1	M5	10	13,2	13,8	24,5	4	14,2	30,8	35	39,9	46,8	7,9	16	45
06610-55-10588X45	lichtgrau RAL 7035	Hochleistungsthermoplast	1	M5	10	13,2	13,8	24,5	4	14,2	30,8	35	39,9	46,8	7,9	16	45
06610-55-1051X50	schwarzgrau RAL 7021	Hochleistungsthermoplast	1	M5	10	13,2	13,8	24,5	4	14,2	30,8	35	39,9	46,8	7,9	16	50
06610-55-1052X50	reinorange RAL 2004	Hochleistungsthermoplast	1	M5	10	13,2	13,8	24,5	4	14,2	30,8	35	39,9	46,8	7,9	16	50
06610-55-10516X50	rapsgelb RAL 1021	Hochleistungsthermoplast	1	M5	10	13,2	13,8	24,5	4	14,2	30,8	35	39,9	46,8	7,9	16	50
06610-55-10584X50	verkehrsrot RAL 3020	Hochleistungsthermoplast	1	M5	10	13,2	13,8	24,5	4	14,2	30,8	35	39,9	46,8	7,9	16	50
06610-55-10586X50	signalgrün RAL 6032	Hochleistungsthermoplast	1	M5	10	13,2	13,8	24,5	4	14,2	30,8	35	39,9	46,8	7,9	16	50
06610-55-10587X50	verkehrsblau RAL 5017	Hochleistungsthermoplast	1	M5	10	13,2	13,8	24,5	4	14,2	30,8	35	39,9	46,8	7,9	16	50
06610-55-10588X50	lichtgrau RAL 7035	Hochleistungsthermoplast	1	M5	10	13,2	13,8	24,5	4	14,2	30,8	35	39,9	46,8	7,9	16	50
06610-55-1061X10	schwarzgrau RAL 7021	Hochleistungsthermoplast	1	M6	10	13,2	13,8	24,5	4	14,2	30,8	35	39,9	46,8	7,9	16	10
06610-55-1062X10	reinorange RAL 2004	Hochleistungsthermoplast	1	M6	10	13,2	13,8	24,5	4	14,2	30,8	35	39,9	46,8	7,9	16	10
06610-55-10616X10	rapsgelb RAL 1021	Hochleistungsthermoplast	1	M6	10	13,2	13,8	24,5	4	14,2	30,8	35	39,9	46,8	7,9	16	10
06610-55-10684X10	verkehrsrot RAL 3020	Hochleistungsthermoplast	1	M6	10	13,2	13,8	24,5	4	14,2	30,8	35	39,9	46,8	7,9	16	10
06610-55-10686X10	signalgrün RAL 6032	Hochleistungsthermoplast	1	M6	10	13,2	13,8	24,5	4	14,2	30,8	35	39,9	46,8	7,9	16	10
06610-55-10687X10	verkehrsblau RAL 5017	Hochleistungsthermoplast	1	M6	10	13,2	13,8	24,5	4	14,2	30,8	35	39,9	46,8	7,9	16	10
06610-55-10688X10	lichtgrau RAL 7035	Hochleistungsthermoplast	1	M6	10	13,2	13,8	24,5	4	14,2	30,8	35	39,9	46,8	7,9	16	10
06610-55-1061X15	schwarzgrau RAL 7021	Hochleistungsthermoplast	1	M6	10	13,2	13,8	24,5	4	14,2	30,8	35	39,9	46,8	7,9	16	15
06610-55-1062X15	reinorange RAL 2004	Hochleistungsthermoplast	1	M6	10	13,2	13,8	24,5	4	14,2	30,8	35	39,9	46,8	7,9	16	15
06610-55-10616X15	rapsgelb RAL 1021	Hochleistungsthermoplast	1	M6	10	13,2	13,8	24,5	4	14,2	30,8	35	39,9	46,8	7,9	16	15
06610-55-10684X15	verkehrsrot RAL 3020	Hochleistungsthermoplast	1	M6	10	13,2	13,8	24,5	4	14,2	30,8	35	39,9	46,8	7,9	16	15
06610-55-10686X15	signalgrün RAL 6032	Hochleistungsthermoplast	1	M6	10	13,2	13,8	24,5	4	14,2	30,8	35	39,9	46,8	7,9	16	15
06610-55-10687X15	verkehrsblau RAL 5017	Hochleistungsthermoplast	1	M6	10	13,2	13,8	24,5	4	14,2	30,8	35	39,9	46,8	7,9	16	15
06610-55-10688X15	lichtgrau RAL 7035	Hochleistungsthermoplast	1	M6	10	13,2	13,8	24,5	4	14,2	30,8	35	39,9	46,8	7,9	16	15
06610-55-1061X20	schwarzgrau RAL 7021	Hochleistungsthermoplast	1	M6	10	13,2	13,8	24,5	4	14,2	30,8	35	39,9	46,8	7,9	16	20
06610-55-1062X20	reinorange RAL 2004	Hochleistungsthermoplast	1	M6	10	13,2	13,8	24,5	4	14,2	30,8	35	39,9	46,8	7,9	16	20
06610-55-10616X20	rapsgelb RAL 1021	Hochleistungsthermoplast	1	M6	10	13,2	13,8	24,5	4	14,2	30,8	35	39,9	46,8	7,9	16	20
06610-55-10684X20	verkehrsrot RAL 3020	Hochleistungsthermoplast	1	M6	10	13,2	13,8	24,5	4	14,2	30,8	35	39,9	46,8	7,9	16	20
06610-55-10686X20	signalgrün RAL 6032	Hochleistungsthermoplast	1	M6	10	13,2	13,8	24,5	4	14,2	30,8	35	39,9	46,8	7,9	16	20
06610-55-10687X20	verkehrsblau RAL 5017	Hochleistungsthermoplast	1	M6	10	13,2	13,8	24,5	4	14,2	30,8	35	39,9	46,8	7,9	16	20
06610-55-10688X20	lichtgrau RAL 7035	Hochleistungsthermoplast	1	M6	10	13,2	13,8	24,5	4	14,2	30,8	35	39,9	46,8	7,9	16	20
06610-55-1061X25	schwarzgrau RAL 7021	Hochleistungsthermoplast	1	M6	10	13,2	13,8	24,5	4	14,2	30,8	35	39,9	46,8	7,9	16	25
06610-55-1062X25	reinorange RAL 2004	Hochleistungsthermoplast	1	M6	10	13,2	13,8	24,5	4	14,2	30,8	35	39,9	46,8	7,9	16	25
06610-55-10616X25	rapsgelb RAL 1021	Hochleistungsthermoplast	1	M6	10	13,2	13,8	24,5	4	14,2	30,8	35	39,9	46,8	7,9	16	25
06610-55-10684X25	verkehrsrot RAL 3020	Hochleistungsthermoplast	1	M6	10	13,2	13,8	24,5	4	14,2	30,8	35	39,9	46,8	7,9	16	25
06610-55-10686X25	signalgrün RAL 6032	Hochleistungsthermoplast	1	M6	10	13,2	13,8	24,5	4	14,2	30,8	35	39,9	46,8	7,9	16	25
06610-55-10687X25	verkehrsblau RAL 5017	Hochleistungsthermoplast	1	M6	10	13,2	13,8	24,5	4	14,2	30,8	35	39,9	46,8	7,9	16	25
06610-55-10688X25	lichtgrau RAL 7035	Hochleistungsthermoplast	1	M6	10	13,2	13,8	24,5	4	14,2	30,8	35	39,9	46,8	7,9	16	25
06610-55-1061X30	schwarzgrau RAL 7021	Hochleistungsthermoplast	1	M6	10	13,2	13,8	24,5	4	14,2	30,8	35	39,9	46,8	7,9	16	30
06610-55-1062X30	reinorange RAL 2004	Hochleistungsthermoplast	1	M6	10	13,2	13,8	24,5	4	14,2	30,8	35	39,9	46,8	7,9	16	30
06610-55-10616X30	rapsgelb RAL 1021	Hochleistungsthermoplast	1	M6	10	13,2	13,8	24,5	4	14,2	30,8	35	39,9	46,8	7,9	16	30
06610-55-10684X30	verkehrsrot RAL 3020	Hochleistungsthermoplast	1	M6	10	13,2	13,8	24,5	4	14,2	30,8	35	39,9	46,8	7,9	16	30
06610-55-10686X30	signalgrün RAL 6032	Hochleistungsthermoplast	1	M6	10	13,2	13,8	24,5	4	14,2	30,8	35	39,9	46,8	7,9	16	30
06610-55-10687X30	verkehrsblau RAL 5017	Hochleistungsthermoplast	1	M6	10	13,2	13,8	24,5	4	14,2	30,8	35	39,9	46,8	7,9	16	30
06610-55-10688X30	lichtgrau RAL 7035	Hochleistungsthermoplast	1	M6	10	13,2	13,8	24,5	4	14,2	30,8	35	39,9	46,8	7,9	16	30
06610-55-1061X35	schwarzgrau RAL 7021	Hochleistungsthermoplast	1	M6	10	13,2	13,8	24,5	4	14,2	30,8	35	39,9	46,8	7,9	16	35

Artikelübersicht

Bestellnummer	Farbe Grundkörper	Material Grundkörper	Größe	X	D	D1	D2	H	H1	H2	H3	H4	A	A1	B	Zähnezahl	L
06610-55-1062X35	reinorange RAL 2004	Hochleistungsthermoplast	1	M6	10	13,2	13,8	24,5	4	14,2	30,8	35	39,9	46,8	7,9	16	35
06610-55-10616X35	rapsgelb RAL 1021	Hochleistungsthermoplast	1	M6	10	13,2	13,8	24,5	4	14,2	30,8	35	39,9	46,8	7,9	16	35
06610-55-10684X35	verkehrsrot RAL 3020	Hochleistungsthermoplast	1	M6	10	13,2	13,8	24,5	4	14,2	30,8	35	39,9	46,8	7,9	16	35
06610-55-10686X35	signalgrün RAL 6032	Hochleistungsthermoplast	1	M6	10	13,2	13,8	24,5	4	14,2	30,8	35	39,9	46,8	7,9	16	35
06610-55-10687X35	verkehrsblau RAL 5017	Hochleistungsthermoplast	1	M6	10	13,2	13,8	24,5	4	14,2	30,8	35	39,9	46,8	7,9	16	35
06610-55-10688X35	lichtgrau RAL 7035	Hochleistungsthermoplast	1	M6	10	13,2	13,8	24,5	4	14,2	30,8	35	39,9	46,8	7,9	16	35
06610-55-1061X40	schwarzgrau RAL 7021	Hochleistungsthermoplast	1	M6	10	13,2	13,8	24,5	4	14,2	30,8	35	39,9	46,8	7,9	16	40
06610-55-1062X40	reinorange RAL 2004	Hochleistungsthermoplast	1	M6	10	13,2	13,8	24,5	4	14,2	30,8	35	39,9	46,8	7,9	16	40
06610-55-10616X40	rapsgelb RAL 1021	Hochleistungsthermoplast	1	M6	10	13,2	13,8	24,5	4	14,2	30,8	35	39,9	46,8	7,9	16	40
06610-55-10684X40	verkehrsrot RAL 3020	Hochleistungsthermoplast	1	M6	10	13,2	13,8	24,5	4	14,2	30,8	35	39,9	46,8	7,9	16	40
06610-55-10686X40	signalgrün RAL 6032	Hochleistungsthermoplast	1	M6	10	13,2	13,8	24,5	4	14,2	30,8	35	39,9	46,8	7,9	16	40
06610-55-10687X40	verkehrsblau RAL 5017	Hochleistungsthermoplast	1	M6	10	13,2	13,8	24,5	4	14,2	30,8	35	39,9	46,8	7,9	16	40
06610-55-10688X40	lichtgrau RAL 7035	Hochleistungsthermoplast	1	M6	10	13,2	13,8	24,5	4	14,2	30,8	35	39,9	46,8	7,9	16	40
06610-55-1061X45	schwarzgrau RAL 7021	Hochleistungsthermoplast	1	M6	10	13,2	13,8	24,5	4	14,2	30,8	35	39,9	46,8	7,9	16	45
06610-55-1062X45	reinorange RAL 2004	Hochleistungsthermoplast	1	M6	10	13,2	13,8	24,5	4	14,2	30,8	35	39,9	46,8	7,9	16	45
06610-55-10616X45	rapsgelb RAL 1021	Hochleistungsthermoplast	1	M6	10	13,2	13,8	24,5	4	14,2	30,8	35	39,9	46,8	7,9	16	45
06610-55-10684X45	verkehrsrot RAL 3020	Hochleistungsthermoplast	1	M6	10	13,2	13,8	24,5	4	14,2	30,8	35	39,9	46,8	7,9	16	45
06610-55-10686X45	signalgrün RAL 6032	Hochleistungsthermoplast	1	M6	10	13,2	13,8	24,5	4	14,2	30,8	35	39,9	46,8	7,9	16	45
06610-55-10687X45	verkehrsblau RAL 5017	Hochleistungsthermoplast	1	M6	10	13,2	13,8	24,5	4	14,2	30,8	35	39,9	46,8	7,9	16	45
06610-55-10688X45	lichtgrau RAL 7035	Hochleistungsthermoplast	1	M6	10	13,2	13,8	24,5	4	14,2	30,8	35	39,9	46,8	7,9	16	45
06610-55-1061X50	schwarzgrau RAL 7021	Hochleistungsthermoplast	1	M6	10	13,2	13,8	24,5	4	14,2	30,8	35	39,9	46,8	7,9	16	50
06610-55-1062X50	reinorange RAL 2004	Hochleistungsthermoplast	1	M6	10	13,2	13,8	24,5	4	14,2	30,8	35	39,9	46,8	7,9	16	50
06610-55-10616X50	rapsgelb RAL 1021	Hochleistungsthermoplast	1	M6	10	13,2	13,8	24,5	4	14,2	30,8	35	39,9	46,8	7,9	16	50
06610-55-10684X50	verkehrsrot RAL 3020	Hochleistungsthermoplast	1	M6	10	13,2	13,8	24,5	4	14,2	30,8	35	39,9	46,8	7,9	16	50
06610-55-10686X50	signalgrün RAL 6032	Hochleistungsthermoplast	1	M6	10	13,2	13,8	24,5	4	14,2	30,8	35	39,9	46,8	7,9	16	50
06610-55-10687X50	verkehrsblau RAL 5017	Hochleistungsthermoplast	1	M6	10	13,2	13,8	24,5	4	14,2	30,8	35	39,9	46,8	7,9	16	50
06610-55-10688X50	lichtgrau RAL 7035	Hochleistungsthermoplast	1	M6	10	13,2	13,8	24,5	4	14,2	30,8	35	39,9	46,8	7,9	16	50
06610-55-2061X15	schwarzgrau RAL 7021	Hochleistungsthermoplast	2	M6	13,5	18,5	19,1	28,5	6,5	18,6	42,6	47,1	65,2	74,8	10,5	20	15
06610-55-2062X15	reinorange RAL 2004	Hochleistungsthermoplast	2	M6	13,5	18,5	19,1	28,5	6,5	18,6	42,6	47,1	65,2	74,8	10,5	20	15
06610-55-20616X15	rapsgelb RAL 1021	Hochleistungsthermoplast	2	M6	13,5	18,5	19,1	28,5	6,5	18,6	42,6	47,1	65,2	74,8	10,5	20	15
06610-55-20684X15	verkehrsrot RAL 3020	Hochleistungsthermoplast	2	M6	13,5	18,5	19,1	28,5	6,5	18,6	42,6	47,1	65,2	74,8	10,5	20	15
06610-55-20686X15	signalgrün RAL 6032	Hochleistungsthermoplast	2	M6	13,5	18,5	19,1	28,5	6,5	18,6	42,6	47,1	65,2	74,8	10,5	20	15
06610-55-20687X15	verkehrsblau RAL 5017	Hochleistungsthermoplast	2	M6	13,5	18,5	19,1	28,5	6,5	18,6	42,6	47,1	65,2	74,8	10,5	20	15
06610-55-20688X15	lichtgrau RAL 7035	Hochleistungsthermoplast	2	M6	13,5	18,5	19,1	28,5	6,5	18,6	42,6	47,1	65,2	74,8	10,5	20	15
06610-55-2061X20	schwarzgrau RAL 7021	Hochleistungsthermoplast	2	M6	13,5	18,5	19,1	28,5	6,5	18,6	42,6	47,1	65,2	74,8	10,5	20	20
06610-55-2062X20	reinorange RAL 2004	Hochleistungsthermoplast	2	M6	13,5	18,5	19,1	28,5	6,5	18,6	42,6	47,1	65,2	74,8	10,5	20	20
06610-55-20616X20	rapsgelb RAL 1021	Hochleistungsthermoplast	2	M6	13,5	18,5	19,1	28,5	6,5	18,6	42,6	47,1	65,2	74,8	10,5	20	20
06610-55-20684X20	verkehrsrot RAL 3020	Hochleistungsthermoplast	2	M6	13,5	18,5	19,1	28,5	6,5	18,6	42,6	47,1	65,2	74,8	10,5	20	20
06610-55-20686X20	signalgrün RAL 6032	Hochleistungsthermoplast	2	M6	13,5	18,5	19,1	28,5	6,5	18,6	42,6	47,1	65,2	74,8	10,5	20	20
06610-55-20687X20	verkehrsblau RAL 5017	Hochleistungsthermoplast	2	M6	13,5	18,5	19,1	28,5	6,5	18,6	42,6	47,1	65,2	74,8	10,5	20	20
06610-55-20688X20	lichtgrau RAL 7035	Hochleistungsthermoplast	2	M6	13,5	18,5	19,1	28,5	6,5	18,6	42,6	47,1	65,2	74,8	10,5	20	20
06610-55-2061X25	schwarzgrau RAL 7021	Hochleistungsthermoplast	2	M6	13,5	18,5	19,1	28,5	6,5	18,6	42,6	47,1	65,2	74,8	10,5	20	25
06610-55-2062X25	reinorange RAL 2004	Hochleistungsthermoplast	2	M6	13,5	18,5	19,1	28,5	6,5	18,6	42,6	47,1	65,2	74,8	10,5	20	25
06610-55-20616X25	rapsgelb RAL 1021	Hochleistungsthermoplast	2	M6	13,5	18,5	19,1	28,5	6,5	18,6	42,6	47,1	65,2	74,8	10,5	20	25
06610-55-20684X25	verkehrsrot RAL 3020	Hochleistungsthermoplast	2	M6	13,5	18,5	19,1	28,5	6,5	18,6	42,6	47,1	65,2	74,8	10,5	20	25
06610-55-20686X25	signalgrün RAL 6032	Hochleistungsthermoplast	2	M6	13,5	18,5	19,1	28,5	6,5	18,6	42,6	47,1	65,2	74,8	10,5	20	25
06610-55-20687X25	verkehrsblau RAL 5017	Hochleistungsthermoplast	2	M6	13,5	18,5	19,1	28,5	6,5	18,6	42,6	47,1	65,2	74,8	10,5	20	25
06610-55-20688X25	lichtgrau RAL 7035	Hochleistungsthermoplast	2	M6	13,5	18,5	19,1	28,5	6,5	18,6	42,6	47,1	65,2	74,8	10,5	20	25
06610-55-2061X30	schwarzgrau RAL 7021	Hochleistungsthermoplast	2	M6	13,5	18,5	19,1	28,5	6,5	18,6	42,6	47,1	65,2	74,8	10,5	20	30
06610-55-2062X30	reinorange RAL 2004	Hochleistungsthermoplast	2	M6	13,5	18,5	19,1	28,5	6,5	18,6	42,6	47,1	65,2	74,8	10,5	20	30
06610-55-20616X30	rapsgelb RAL 1021	Hochleistungsthermoplast	2	M6	13,5	18,5	19,1	28,5	6,5	18,6	42,6	47,1	65,2	74,8	10,5	20	30
06610-55-20684X30	verkehrsrot RAL 3020	Hochleistungsthermoplast	2	M6	13,5	18,5	19,1	28,5	6,5	18,6	42,6	47,1	65,2	74,8	10,5	20	30
06610-55-20686X30	signalgrün RAL 6032	Hochleistungsthermoplast	2	M6	13,5	18,5	19,1	28,5	6,5	18,6	42,6	47,1	65,2	74,8	10,5	20	30
06610-55-20687X30	verkehrsblau RAL 5017	Hochleistungsthermoplast	2	M6	13,5	18,5	19,1	28,5	6,5	18,6	42,6	47,1	65,2	74,8	10,5	20	30
06610-55-20688X30	lichtgrau RAL 7035	Hochleistungsthermoplast	2	M6	13,5	18,5	19,1	28,5	6,5	18,6	42,6	47,1	65,2	74,8	10,5	20	30
06610-55-2061X35	schwarzgrau RAL 7021	Hochleistungsthermoplast	2	M6	13,5	18,5	19,1	28,5	6,5	18,6	42,6	47,1	65,2	74,8	10,5	20	35
06610-55-2062X35	reinorange RAL 2004	Hochleistungsthermoplast	2	M6	13,5	18,5	19,1	28,5	6,5	18,6	42,6	47,1	65,2	74,8	10,5	20	35
06610-55-20616X35	rapsgelb RAL 1021	Hochleistungsthermoplast	2	M6	13,5	18,5	19,1	28,5	6,5	18,6	42,6	47,1	65,2	74,8	10,5	20	35
06610-55-20684X35	verkehrsrot RAL 3020	Hochleistungsthermoplast	2	M6	13,5	18,5	19,1	28,5	6,5	18,6	42,6	47,1	65,2	74,8	10,5	20	35
06610-55-20686X35	signalgrün RAL 6032	Hochleistungsthermoplast	2	M6	13,5	18,5	19,1	28,5	6,5	18,6	42,6	47,1	65,2	74,8	10,5	20	35
06610-55-20687X35	verkehrsblau RAL 5017	Hochleistungsthermoplast	2	M6	13,5	18,5	19,1	28,5	6,5	18,6	42,6	47,1	65,2	74,8	10,5	20	35
06610-55-20688X35	lichtgrau RAL 7035	Hochleistungsthermoplast	2	M6	13,5	18,5	19,1	28,5	6,5	18,6	42,6	47,1	65,2	74,8	10,5	20	35
06610-55-2061X40	schwarzgrau RAL 7021	Hochleistungsthermoplast	2	M6	13,5	18,5	19,1	28,5	6,5	18,6	42,6	47,1	65,2	74,8	10,5	20	40
06610-55-2062X40	reinorange RAL 2004	Hochleistungsthermoplast	2	M6	13,5	18,5	19,1	28,5	6,5	18,6	42,6	47,1	65,2	74,8	10,5	20	40
06610-55-20616X40	rapsgelb RAL 1021	Hochleistungsthermoplast	2	M6	13,5	18,5	19,1	28,5	6,5	18,6	42,6	47,1	65,2	74,8	10,5	20	40

Artikelübersicht

Bestellnummer	Farbe Grundkörper	Material Grundkörper	Größe	X	D	D1	D2	H	H1	H2	H3	H4	A	A1	B	Zähnezahl	L
06610-55-20684X40	verkehrsrot RAL 3020	Hochleistungsthermoplast	2	M6	13,5	18,5	19,1	28,5	6,5	18,6	42,6	47,1	65,2	74,8	10,5	20	40
06610-55-20686X40	signalgrün RAL 6032	Hochleistungsthermoplast	2	M6	13,5	18,5	19,1	28,5	6,5	18,6	42,6	47,1	65,2	74,8	10,5	20	40
06610-55-20687X40	verkehrsblau RAL 5017	Hochleistungsthermoplast	2	M6	13,5	18,5	19,1	28,5	6,5	18,6	42,6	47,1	65,2	74,8	10,5	20	40
06610-55-20688X40	lichtgrau RAL 7035	Hochleistungsthermoplast	2	M6	13,5	18,5	19,1	28,5	6,5	18,6	42,6	47,1	65,2	74,8	10,5	20	40
06610-55-2061X45	schwarzgrau RAL 7021	Hochleistungsthermoplast	2	M6	13,5	18,5	19,1	28,5	6,5	18,6	42,6	47,1	65,2	74,8	10,5	20	45
06610-55-2062X45	reinorange RAL 2004	Hochleistungsthermoplast	2	M6	13,5	18,5	19,1	28,5	6,5	18,6	42,6	47,1	65,2	74,8	10,5	20	45
06610-55-20616X45	rapsgelb RAL 1021	Hochleistungsthermoplast	2	M6	13,5	18,5	19,1	28,5	6,5	18,6	42,6	47,1	65,2	74,8	10,5	20	45
06610-55-20684X45	verkehrsrot RAL 3020	Hochleistungsthermoplast	2	M6	13,5	18,5	19,1	28,5	6,5	18,6	42,6	47,1	65,2	74,8	10,5	20	45
06610-55-20686X45	signalgrün RAL 6032	Hochleistungsthermoplast	2	M6	13,5	18,5	19,1	28,5	6,5	18,6	42,6	47,1	65,2	74,8	10,5	20	45
06610-55-20687X45	verkehrsblau RAL 5017	Hochleistungsthermoplast	2	M6	13,5	18,5	19,1	28,5	6,5	18,6	42,6	47,1	65,2	74,8	10,5	20	45
06610-55-20688X45	lichtgrau RAL 7035	Hochleistungsthermoplast	2	M6	13,5	18,5	19,1	28,5	6,5	18,6	42,6	47,1	65,2	74,8	10,5	20	45
06610-55-2061X50	schwarzgrau RAL 7021	Hochleistungsthermoplast	2	M6	13,5	18,5	19,1	28,5	6,5	18,6	42,6	47,1	65,2	74,8	10,5	20	50
06610-55-2062X50	reinorange RAL 2004	Hochleistungsthermoplast	2	M6	13,5	18,5	19,1	28,5	6,5	18,6	42,6	47,1	65,2	74,8	10,5	20	50
06610-55-20616X50	rapsgelb RAL 1021	Hochleistungsthermoplast	2	M6	13,5	18,5	19,1	28,5	6,5	18,6	42,6	47,1	65,2	74,8	10,5	20	50
06610-55-20684X50	verkehrsrot RAL 3020	Hochleistungsthermoplast	2	M6	13,5	18,5	19,1	28,5	6,5	18,6	42,6	47,1	65,2	74,8	10,5	20	50
06610-55-20686X50	signalgrün RAL 6032	Hochleistungsthermoplast	2	M6	13,5	18,5	19,1	28,5	6,5	18,6	42,6	47,1	65,2	74,8	10,5	20	50
06610-55-20687X50	verkehrsblau RAL 5017	Hochleistungsthermoplast	2	M6	13,5	18,5	19,1	28,5	6,5	18,6	42,6	47,1	65,2	74,8	10,5	20	50
06610-55-20688X50	lichtgrau RAL 7035	Hochleistungsthermoplast	2	M6	13,5	18,5	19,1	28,5	6,5	18,6	42,6	47,1	65,2	74,8	10,5	20	50
06610-55-2061X55	schwarzgrau RAL 7021	Hochleistungsthermoplast	2	M6	13,5	18,5	19,1	28,5	6,5	18,6	42,6	47,1	65,2	74,8	10,5	20	55
06610-55-2062X55	reinorange RAL 2004	Hochleistungsthermoplast	2	M6	13,5	18,5	19,1	28,5	6,5	18,6	42,6	47,1	65,2	74,8	10,5	20	55
06610-55-20616X55	rapsgelb RAL 1021	Hochleistungsthermoplast	2	M6	13,5	18,5	19,1	28,5	6,5	18,6	42,6	47,1	65,2	74,8	10,5	20	55
06610-55-20684X55	verkehrsrot RAL 3020	Hochleistungsthermoplast	2	M6	13,5	18,5	19,1	28,5	6,5	18,6	42,6	47,1	65,2	74,8	10,5	20	55
06610-55-20686X55	signalgrün RAL 6032	Hochleistungsthermoplast	2	M6	13,5	18,5	19,1	28,5	6,5	18,6	42,6	47,1	65,2	74,8	10,5	20	55
06610-55-20687X55	verkehrsblau RAL 5017	Hochleistungsthermoplast	2	M6	13,5	18,5	19,1	28,5	6,5	18,6	42,6	47,1	65,2	74,8	10,5	20	55
06610-55-20688X55	lichtgrau RAL 7035	Hochleistungsthermoplast	2	M6	13,5	18,5	19,1	28,5	6,5	18,6	42,6	47,1	65,2	74,8	10,5	20	55
06610-55-2061X60	schwarzgrau RAL 7021	Hochleistungsthermoplast	2	M6	13,5	18,5	19,1	28,5	6,5	18,6	42,6	47,1	65,2	74,8	10,5	20	60
06610-55-2062X60	reinorange RAL 2004	Hochleistungsthermoplast	2	M6	13,5	18,5	19,1	28,5	6,5	18,6	42,6	47,1	65,2	74,8	10,5	20	60
06610-55-20616X60	rapsgelb RAL 1021	Hochleistungsthermoplast	2	M6	13,5	18,5	19,1	28,5	6,5	18,6	42,6	47,1	65,2	74,8	10,5	20	60
06610-55-20684X60	verkehrsrot RAL 3020	Hochleistungsthermoplast	2	M6	13,5	18,5	19,1	28,5	6,5	18,6	42,6	47,1	65,2	74,8	10,5	20	60
06610-55-20686X60	signalgrün RAL 6032	Hochleistungsthermoplast	2	M6	13,5	18,5	19,1	28,5	6,5	18,6	42,6	47,1	65,2	74,8	10,5	20	60
06610-55-20687X60	verkehrsblau RAL 5017	Hochleistungsthermoplast	2	M6	13,5	18,5	19,1	28,5	6,5	18,6	42,6	47,1	65,2	74,8	10,5	20	60
06610-55-20688X60	lichtgrau RAL 7035	Hochleistungsthermoplast	2	M6	13,5	18,5	19,1	28,5	6,5	18,6	42,6	47,1	65,2	74,8	10,5	20	60
06610-55-2081X15	schwarzgrau RAL 7021	Hochleistungsthermoplast	2	M8	13,5	18,5	19,1	28,5	6,5	18,6	42,6	47,1	65,2	74,8	10,5	20	15
06610-55-2082X15	reinorange RAL 2004	Hochleistungsthermoplast	2	M8	13,5	18,5	19,1	28,5	6,5	18,6	42,6	47,1	65,2	74,8	10,5	20	15
06610-55-20816X15	rapsgelb RAL 1021	Hochleistungsthermoplast	2	M8	13,5	18,5	19,1	28,5	6,5	18,6	42,6	47,1	65,2	74,8	10,5	20	15
06610-55-20884X15	verkehrsrot RAL 3020	Hochleistungsthermoplast	2	M8	13,5	18,5	19,1	28,5	6,5	18,6	42,6	47,1	65,2	74,8	10,5	20	15
06610-55-20886X15	signalgrün RAL 6032	Hochleistungsthermoplast	2	M8	13,5	18,5	19,1	28,5	6,5	18,6	42,6	47,1	65,2	74,8	10,5	20	15
06610-55-20887X15	verkehrsblau RAL 5017	Hochleistungsthermoplast	2	M8	13,5	18,5	19,1	28,5	6,5	18,6	42,6	47,1	65,2	74,8	10,5	20	15
06610-55-20888X15	lichtgrau RAL 7035	Hochleistungsthermoplast	2	M8	13,5	18,5	19,1	28,5	6,5	18,6	42,6	47,1	65,2	74,8	10,5	20	15
06610-55-2081X20	schwarzgrau RAL 7021	Hochleistungsthermoplast	2	M8	13,5	18,5	19,1	28,5	6,5	18,6	42,6	47,1	65,2	74,8	10,5	20	20
06610-55-2082X20	reinorange RAL 2004	Hochleistungsthermoplast	2	M8	13,5	18,5	19,1	28,5	6,5	18,6	42,6	47,1	65,2	74,8	10,5	20	20
06610-55-20816X20	rapsgelb RAL 1021	Hochleistungsthermoplast	2	M8	13,5	18,5	19,1	28,5	6,5	18,6	42,6	47,1	65,2	74,8	10,5	20	20
06610-55-20884X20	verkehrsrot RAL 3020	Hochleistungsthermoplast	2	M8	13,5	18,5	19,1	28,5	6,5	18,6	42,6	47,1	65,2	74,8	10,5	20	20
06610-55-20886X20	signalgrün RAL 6032	Hochleistungsthermoplast	2	M8	13,5	18,5	19,1	28,5	6,5	18,6	42,6	47,1	65,2	74,8	10,5	20	20
06610-55-20887X20	verkehrsblau RAL 5017	Hochleistungsthermoplast	2	M8	13,5	18,5	19,1	28,5	6,5	18,6	42,6	47,1	65,2	74,8	10,5	20	20
06610-55-20888X20	lichtgrau RAL 7035	Hochleistungsthermoplast	2	M8	13,5	18,5	19,1	28,5	6,5	18,6	42,6	47,1	65,2	74,8	10,5	20	20
06610-55-2081X25	schwarzgrau RAL 7021	Hochleistungsthermoplast	2	M8	13,5	18,5	19,1	28,5	6,5	18,6	42,6	47,1	65,2	74,8	10,5	20	25
06610-55-2082X25	reinorange RAL 2004	Hochleistungsthermoplast	2	M8	13,5	18,5	19,1	28,5	6,5	18,6	42,6	47,1	65,2	74,8	10,5	20	25
06610-55-20816X25	rapsgelb RAL 1021	Hochleistungsthermoplast	2	M8	13,5	18,5	19,1	28,5	6,5	18,6	42,6	47,1	65,2	74,8	10,5	20	25
06610-55-20884X25	verkehrsrot RAL 3020	Hochleistungsthermoplast	2	M8	13,5	18,5	19,1	28,5	6,5	18,6	42,6	47,1	65,2	74,8	10,5	20	25
06610-55-20886X25	signalgrün RAL 6032	Hochleistungsthermoplast	2	M8	13,5	18,5	19,1	28,5	6,5	18,6	42,6	47,1	65,2	74,8	10,5	20	25
06610-55-20887X25	verkehrsblau RAL 5017	Hochleistungsthermoplast	2	M8	13,5	18,5	19,1	28,5	6,5	18,6	42,6	47,1	65,2	74,8	10,5	20	25
06610-55-20888X25	lichtgrau RAL 7035	Hochleistungsthermoplast	2	M8	13,5	18,5	19,1	28,5	6,5	18,6	42,6	47,1	65,2	74,8	10,5	20	25
06610-55-2081X30	schwarzgrau RAL 7021	Hochleistungsthermoplast	2	M8	13,5	18,5	19,1	28,5	6,5	18,6	42,6	47,1	65,2	74,8	10,5	20	30
06610-55-2082X30	reinorange RAL 2004	Hochleistungsthermoplast	2	M8	13,5	18,5	19,1	28,5	6,5	18,6	42,6	47,1	65,2	74,8	10,5	20	30
06610-55-20816X30	rapsgelb RAL 1021	Hochleistungsthermoplast	2	M8	13,5	18,5	19,1	28,5	6,5	18,6	42,6	47,1	65,2	74,8	10,5	20	30
06610-55-20884X30	verkehrsrot RAL 3020	Hochleistungsthermoplast	2	M8	13,5	18,5	19,1	28,5	6,5	18,6	42,6	47,1	65,2	74,8	10,5	20	30
06610-55-20886X30	signalgrün RAL 6032	Hochleistungsthermoplast	2	M8	13,5	18,5	19,1	28,5	6,5	18,6	42,6	47,1	65,2	74,8	10,5	20	30
06610-55-20887X30	verkehrsblau RAL 5017	Hochleistungsthermoplast	2	M8	13,5	18,5	19,1	28,5	6,5	18,6	42,6	47,1	65,2	74,8	10,5	20	30
06610-55-20888X30	lichtgrau RAL 7035	Hochleistungsthermoplast	2	M8	13,5	18,5	19,1	28,5	6,5	18,6	42,6	47,1	65,2	74,8	10,5	20	30
06610-55-2081X35	schwarzgrau RAL 7021	Hochleistungsthermoplast	2	M8	13,5	18,5	19,1	28,5	6,5	18,6	42,6	47,1	65,2	74,8	10,5	20	35
06610-55-2082X35	reinorange RAL 2004	Hochleistungsthermoplast	2	M8	13,5	18,5	19,1	28,5	6,5	18,6	42,6	47,1	65,2	74,8	10,5	20	35
06610-55-20816X35	rapsgelb RAL 1021	Hochleistungsthermoplast	2	M8	13,5	18,5	19,1	28,5	6,5	18,6	42,6	47,1	65,2	74,8	10,5	20	35
06610-55-20884X35	verkehrsrot RAL 3020	Hochleistungsthermoplast	2	M8	13,5	18,5	19,1	28,5	6,5	18,6	42,6	47,1	65,2	74,8	10,5	20	35
06610-55-20886X35	signalgrün RAL 6032	Hochleistungsthermoplast	2	M8	13,5	18,5	19,1	28,5	6,5	18,6	42,6	47,1	65,2	74,8	10,5	20	35

Artikelübersicht

Bestellnummer	Farbe Grundkörper	Material Grundkörper	Größe	X	D	D1	D2	H	H1	H2	H3	H4	A	A1	B	Zähnezahl	L
06610-55-20887X35	verkehrsblau RAL 5017	Hochleistungsthermoplast	2	M8	13,5	18,5	19,1	28,5	6,5	18,6	42,6	47,1	65,2	74,8	10,5	20	35
06610-55-20888X35	lichtgrau RAL 7035	Hochleistungsthermoplast	2	M8	13,5	18,5	19,1	28,5	6,5	18,6	42,6	47,1	65,2	74,8	10,5	20	35
06610-55-2081X40	schwarzgrau RAL 7021	Hochleistungsthermoplast	2	M8	13,5	18,5	19,1	28,5	6,5	18,6	42,6	47,1	65,2	74,8	10,5	20	40
06610-55-2082X40	reinorange RAL 2004	Hochleistungsthermoplast	2	M8	13,5	18,5	19,1	28,5	6,5	18,6	42,6	47,1	65,2	74,8	10,5	20	40
06610-55-20816X40	rapsgelb RAL 1021	Hochleistungsthermoplast	2	M8	13,5	18,5	19,1	28,5	6,5	18,6	42,6	47,1	65,2	74,8	10,5	20	40
06610-55-20884X40	verkehrsrot RAL 3020	Hochleistungsthermoplast	2	M8	13,5	18,5	19,1	28,5	6,5	18,6	42,6	47,1	65,2	74,8	10,5	20	40
06610-55-20886X40	signalgrün RAL 6032	Hochleistungsthermoplast	2	M8	13,5	18,5	19,1	28,5	6,5	18,6	42,6	47,1	65,2	74,8	10,5	20	40
06610-55-20887X40	verkehrsblau RAL 5017	Hochleistungsthermoplast	2	M8	13,5	18,5	19,1	28,5	6,5	18,6	42,6	47,1	65,2	74,8	10,5	20	40
06610-55-20888X40	lichtgrau RAL 7035	Hochleistungsthermoplast	2	M8	13,5	18,5	19,1	28,5	6,5	18,6	42,6	47,1	65,2	74,8	10,5	20	40
06610-55-2081X45	schwarzgrau RAL 7021	Hochleistungsthermoplast	2	M8	13,5	18,5	19,1	28,5	6,5	18,6	42,6	47,1	65,2	74,8	10,5	20	45
06610-55-2082X45	reinorange RAL 2004	Hochleistungsthermoplast	2	M8	13,5	18,5	19,1	28,5	6,5	18,6	42,6	47,1	65,2	74,8	10,5	20	45
06610-55-20816X45	rapsgelb RAL 1021	Hochleistungsthermoplast	2	M8	13,5	18,5	19,1	28,5	6,5	18,6	42,6	47,1	65,2	74,8	10,5	20	45
06610-55-20884X45	verkehrsrot RAL 3020	Hochleistungsthermoplast	2	M8	13,5	18,5	19,1	28,5	6,5	18,6	42,6	47,1	65,2	74,8	10,5	20	45
06610-55-20886X45	signalgrün RAL 6032	Hochleistungsthermoplast	2	M8	13,5	18,5	19,1	28,5	6,5	18,6	42,6	47,1	65,2	74,8	10,5	20	45
06610-55-20887X45	verkehrsblau RAL 5017	Hochleistungsthermoplast	2	M8	13,5	18,5	19,1	28,5	6,5	18,6	42,6	47,1	65,2	74,8	10,5	20	45
06610-55-20888X45	lichtgrau RAL 7035	Hochleistungsthermoplast	2	M8	13,5	18,5	19,1	28,5	6,5	18,6	42,6	47,1	65,2	74,8	10,5	20	45
06610-55-2081X50	schwarzgrau RAL 7021	Hochleistungsthermoplast	2	M8	13,5	18,5	19,1	28,5	6,5	18,6	42,6	47,1	65,2	74,8	10,5	20	50
06610-55-2082X50	reinorange RAL 2004	Hochleistungsthermoplast	2	M8	13,5	18,5	19,1	28,5	6,5	18,6	42,6	47,1	65,2	74,8	10,5	20	50
06610-55-20816X50	rapsgelb RAL 1021	Hochleistungsthermoplast	2	M8	13,5	18,5	19,1	28,5	6,5	18,6	42,6	47,1	65,2	74,8	10,5	20	50
06610-55-20884X50	verkehrsrot RAL 3020	Hochleistungsthermoplast	2	M8	13,5	18,5	19,1	28,5	6,5	18,6	42,6	47,1	65,2	74,8	10,5	20	50
06610-55-20886X50	signalgrün RAL 6032	Hochleistungsthermoplast	2	M8	13,5	18,5	19,1	28,5	6,5	18,6	42,6	47,1	65,2	74,8	10,5	20	50
06610-55-20887X50	verkehrsblau RAL 5017	Hochleistungsthermoplast	2	M8	13,5	18,5	19,1	28,5	6,5	18,6	42,6	47,1	65,2	74,8	10,5	20	50
06610-55-20888X50	lichtgrau RAL 7035	Hochleistungsthermoplast	2	M8	13,5	18,5	19,1	28,5	6,5	18,6	42,6	47,1	65,2	74,8	10,5	20	50
06610-55-2081X55	schwarzgrau RAL 7021	Hochleistungsthermoplast	2	M8	13,5	18,5	19,1	28,5	6,5	18,6	42,6	47,1	65,2	74,8	10,5	20	55
06610-55-2082X55	reinorange RAL 2004	Hochleistungsthermoplast	2	M8	13,5	18,5	19,1	28,5	6,5	18,6	42,6	47,1	65,2	74,8	10,5	20	55
06610-55-20816X55	rapsgelb RAL 1021	Hochleistungsthermoplast	2	M8	13,5	18,5	19,1	28,5	6,5	18,6	42,6	47,1	65,2	74,8	10,5	20	55
06610-55-20884X55	verkehrsrot RAL 3020	Hochleistungsthermoplast	2	M8	13,5	18,5	19,1	28,5	6,5	18,6	42,6	47,1	65,2	74,8	10,5	20	55
06610-55-20886X55	signalgrün RAL 6032	Hochleistungsthermoplast	2	M8	13,5	18,5	19,1	28,5	6,5	18,6	42,6	47,1	65,2	74,8	10,5	20	55
06610-55-20887X55	verkehrsblau RAL 5017	Hochleistungsthermoplast	2	M8	13,5	18,5	19,1	28,5	6,5	18,6	42,6	47,1	65,2	74,8	10,5	20	55
06610-55-20888X55	lichtgrau RAL 7035	Hochleistungsthermoplast	2	M8	13,5	18,5	19,1	28,5	6,5	18,6	42,6	47,1	65,2	74,8	10,5	20	55
06610-55-2081X60	schwarzgrau RAL 7021	Hochleistungsthermoplast	2	M8	13,5	18,5	19,1	28,5	6,5	18,6	42,6	47,1	65,2	74,8	10,5	20	60
06610-55-2082X60	reinorange RAL 2004	Hochleistungsthermoplast	2	M8	13,5	18,5	19,1	28,5	6,5	18,6	42,6	47,1	65,2	74,8	10,5	20	60
06610-55-20816X60	rapsgelb RAL 1021	Hochleistungsthermoplast	2	M8	13,5	18,5	19,1	28,5	6,5	18,6	42,6	47,1	65,2	74,8	10,5	20	60
06610-55-20884X60	verkehrsrot RAL 3020	Hochleistungsthermoplast	2	M8	13,5	18,5	19,1	28,5	6,5	18,6	42,6	47,1	65,2	74,8	10,5	20	60
06610-55-20886X60	signalgrün RAL 6032	Hochleistungsthermoplast	2	M8	13,5	18,5	19,1	28,5	6,5	18,6	42,6	47,1	65,2	74,8	10,5	20	60
06610-55-20887X60	verkehrsblau RAL 5017	Hochleistungsthermoplast	2	M8	13,5	18,5	19,1	28,5	6,5	18,6	42,6	47,1	65,2	74,8	10,5	20	60
06610-55-20888X60	lichtgrau RAL 7035	Hochleistungsthermoplast	2	M8	13,5	18,5	19,1	28,5	6,5	18,6	42,6	47,1	65,2	74,8	10,5	20	60
06610-55-2101X15	schwarzgrau RAL 7021	Hochleistungsthermoplast	2	M10	13,5	18,5	19,1	28,5	6,5	18,6	42,6	47,1	65,2	74,8	10,5	20	15
06610-55-2102X15	reinorange RAL 2004	Hochleistungsthermoplast	2	M10	13,5	18,5	19,1	28,5	6,5	18,6	42,6	47,1	65,2	74,8	10,5	20	15
06610-55-21016X15	rapsgelb RAL 1021	Hochleistungsthermoplast	2	M10	13,5	18,5	19,1	28,5	6,5	18,6	42,6	47,1	65,2	74,8	10,5	20	15
06610-55-21084X15	verkehrsrot RAL 3020	Hochleistungsthermoplast	2	M10	13,5	18,5	19,1	28,5	6,5	18,6	42,6	47,1	65,2	74,8	10,5	20	15
06610-55-21086X15	signalgrün RAL 6032	Hochleistungsthermoplast	2	M10	13,5	18,5	19,1	28,5	6,5	18,6	42,6	47,1	65,2	74,8	10,5	20	15
06610-55-21087X15	verkehrsblau RAL 5017	Hochleistungsthermoplast	2	M10	13,5	18,5	19,1	28,5	6,5	18,6	42,6	47,1	65,2	74,8	10,5	20	15
06610-55-21088X15	lichtgrau RAL 7035	Hochleistungsthermoplast	2	M10	13,5	18,5	19,1	28,5	6,5	18,6	42,6	47,1	65,2	74,8	10,5	20	15
06610-55-2101X20	schwarzgrau RAL 7021	Hochleistungsthermoplast	2	M10	13,5	18,5	19,1	28,5	6,5	18,6	42,6	47,1	65,2	74,8	10,5	20	20
06610-55-2102X20	reinorange RAL 2004	Hochleistungsthermoplast	2	M10	13,5	18,5	19,1	28,5	6,5	18,6	42,6	47,1	65,2	74,8	10,5	20	20
06610-55-21016X20	rapsgelb RAL 1021	Hochleistungsthermoplast	2	M10	13,5	18,5	19,1	28,5	6,5	18,6	42,6	47,1	65,2	74,8	10,5	20	20
06610-55-21084X20	verkehrsrot RAL 3020	Hochleistungsthermoplast	2	M10	13,5	18,5	19,1	28,5	6,5	18,6	42,6	47,1	65,2	74,8	10,5	20	20
06610-55-21086X20	signalgrün RAL 6032	Hochleistungsthermoplast	2	M10	13,5	18,5	19,1	28,5	6,5	18,6	42,6	47,1	65,2	74,8	10,5	20	20
06610-55-21087X20	verkehrsblau RAL 5017	Hochleistungsthermoplast	2	M10	13,5	18,5	19,1	28,5	6,5	18,6	42,6	47,1	65,2	74,8	10,5	20	20
06610-55-21088X20	lichtgrau RAL 7035	Hochleistungsthermoplast	2	M10	13,5	18,5	19,1	28,5	6,5	18,6	42,6	47,1	65,2	74,8	10,5	20	20
06610-55-2101X25	schwarzgrau RAL 7021	Hochleistungsthermoplast	2	M10	13,5	18,5	19,1	28,5	6,5	18,6	42,6	47,1	65,2	74,8	10,5	20	25
06610-55-2102X25	reinorange RAL 2004	Hochleistungsthermoplast	2	M10	13,5	18,5	19,1	28,5	6,5	18,6	42,6	47,1	65,2	74,8	10,5	20	25
06610-55-21016X25	rapsgelb RAL 1021	Hochleistungsthermoplast	2	M10	13,5	18,5	19,1	28,5	6,5	18,6	42,6	47,1	65,2	74,8	10,5	20	25
06610-55-21084X25	verkehrsrot RAL 3020	Hochleistungsthermoplast	2	M10	13,5	18,5	19,1	28,5	6,5	18,6	42,6	47,1	65,2	74,8	10,5	20	25
06610-55-21086X25	signalgrün RAL 6032	Hochleistungsthermoplast	2	M10	13,5	18,5	19,1	28,5	6,5	18,6	42,6	47,1	65,2	74,8	10,5	20	25
06610-55-21087X25	verkehrsblau RAL 5017	Hochleistungsthermoplast	2	M10	13,5	18,5	19,1	28,5	6,5	18,6	42,6	47,1	65,2	74,8	10,5	20	25
06610-55-21088X25	lichtgrau RAL 7035	Hochleistungsthermoplast	2	M10	13,5	18,5	19,1	28,5	6,5	18,6	42,6	47,1	65,2	74,8	10,5	20	25
06610-55-2101X30	schwarzgrau RAL 7021	Hochleistungsthermoplast	2	M10	13,5	18,5	19,1	28,5	6,5	18,6	42,6	47,1	65,2	74,8	10,5	20	30
06610-55-2102X30	reinorange RAL 2004	Hochleistungsthermoplast	2	M10	13,5	18,5	19,1	28,5	6,5	18,6	42,6	47,1	65,2	74,8	10,5	20	30
06610-55-21016X30	rapsgelb RAL 1021	Hochleistungsthermoplast	2	M10	13,5	18,5	19,1	28,5	6,5	18,6	42,6	47,1	65,2	74,8	10,5	20	30
06610-55-21084X30	verkehrsrot RAL 3020	Hochleistungsthermoplast	2	M10	13,5	18,5	19,1	28,5	6,5	18,6	42,6	47,1	65,2	74,8	10,5	20	30
06610-55-21086X30	signalgrün RAL 6032	Hochleistungsthermoplast	2	M10	13,5	18,5	19,1	28,5	6,5	18,6	42,6	47,1	65,2	74,8	10,5	20	30
06610-55-21087X30	verkehrsblau RAL 5017	Hochleistungsthermoplast	2	M10	13,5	18,5	19,1	28,5	6,5	18,6	42,6	47,1	65,2	74,8	10,5	20	30
06610-55-21088X30	lichtgrau RAL 7035	Hochleistungsthermoplast	2	M10	13,5	18,5	19,1	28,5	6,5	18,6	42,6	47,1	65,2	74,8	10,5	20	30

Artikelübersicht

Bestellnummer	Farbe Grundkörper	Material Grundkörper	Größe	X	D	D1	D2	H	H1	H2	H3	H4	A	A1	B	Zähnezahl	L
06610-55-2101X35	schwarzgrau RAL 7021	Hochleistungsthermoplast	2	M10	13,5	18,5	19,1	28,5	6,5	18,6	42,6	47,1	65,2	74,8	10,5	20	35
06610-55-2102X35	reinorange RAL 2004	Hochleistungsthermoplast	2	M10	13,5	18,5	19,1	28,5	6,5	18,6	42,6	47,1	65,2	74,8	10,5	20	35
06610-55-21016X35	rapsgelb RAL 1021	Hochleistungsthermoplast	2	M10	13,5	18,5	19,1	28,5	6,5	18,6	42,6	47,1	65,2	74,8	10,5	20	35
06610-55-21084X35	verkehrsrot RAL 3020	Hochleistungsthermoplast	2	M10	13,5	18,5	19,1	28,5	6,5	18,6	42,6	47,1	65,2	74,8	10,5	20	35
06610-55-21086X35	signalgrün RAL 6032	Hochleistungsthermoplast	2	M10	13,5	18,5	19,1	28,5	6,5	18,6	42,6	47,1	65,2	74,8	10,5	20	35
06610-55-21087X35	verkehrsblau RAL 5017	Hochleistungsthermoplast	2	M10	13,5	18,5	19,1	28,5	6,5	18,6	42,6	47,1	65,2	74,8	10,5	20	35
06610-55-21088X35	lichtgrau RAL 7035	Hochleistungsthermoplast	2	M10	13,5	18,5	19,1	28,5	6,5	18,6	42,6	47,1	65,2	74,8	10,5	20	35
06610-55-2101X40	schwarzgrau RAL 7021	Hochleistungsthermoplast	2	M10	13,5	18,5	19,1	28,5	6,5	18,6	42,6	47,1	65,2	74,8	10,5	20	40
06610-55-2102X40	reinorange RAL 2004	Hochleistungsthermoplast	2	M10	13,5	18,5	19,1	28,5	6,5	18,6	42,6	47,1	65,2	74,8	10,5	20	40
06610-55-21016X40	rapsgelb RAL 1021	Hochleistungsthermoplast	2	M10	13,5	18,5	19,1	28,5	6,5	18,6	42,6	47,1	65,2	74,8	10,5	20	40
06610-55-21084X40	verkehrsrot RAL 3020	Hochleistungsthermoplast	2	M10	13,5	18,5	19,1	28,5	6,5	18,6	42,6	47,1	65,2	74,8	10,5	20	40
06610-55-21086X40	signalgrün RAL 6032	Hochleistungsthermoplast	2	M10	13,5	18,5	19,1	28,5	6,5	18,6	42,6	47,1	65,2	74,8	10,5	20	40
06610-55-21087X40	verkehrsblau RAL 5017	Hochleistungsthermoplast	2	M10	13,5	18,5	19,1	28,5	6,5	18,6	42,6	47,1	65,2	74,8	10,5	20	40
06610-55-21088X40	lichtgrau RAL 7035	Hochleistungsthermoplast	2	M10	13,5	18,5	19,1	28,5	6,5	18,6	42,6	47,1	65,2	74,8	10,5	20	40
06610-55-2101X45	schwarzgrau RAL 7021	Hochleistungsthermoplast	2	M10	13,5	18,5	19,1	28,5	6,5	18,6	42,6	47,1	65,2	74,8	10,5	20	45
06610-55-2102X45	reinorange RAL 2004	Hochleistungsthermoplast	2	M10	13,5	18,5	19,1	28,5	6,5	18,6	42,6	47,1	65,2	74,8	10,5	20	45
06610-55-21016X45	rapsgelb RAL 1021	Hochleistungsthermoplast	2	M10	13,5	18,5	19,1	28,5	6,5	18,6	42,6	47,1	65,2	74,8	10,5	20	45
06610-55-21084X45	verkehrsrot RAL 3020	Hochleistungsthermoplast	2	M10	13,5	18,5	19,1	28,5	6,5	18,6	42,6	47,1	65,2	74,8	10,5	20	45
06610-55-21086X45	signalgrün RAL 6032	Hochleistungsthermoplast	2	M10	13,5	18,5	19,1	28,5	6,5	18,6	42,6	47,1	65,2	74,8	10,5	20	45
06610-55-21087X45	verkehrsblau RAL 5017	Hochleistungsthermoplast	2	M10	13,5	18,5	19,1	28,5	6,5	18,6	42,6	47,1	65,2	74,8	10,5	20	45
06610-55-21088X45	lichtgrau RAL 7035	Hochleistungsthermoplast	2	M10	13,5	18,5	19,1	28,5	6,5	18,6	42,6	47,1	65,2	74,8	10,5	20	45
06610-55-2101X50	schwarzgrau RAL 7021	Hochleistungsthermoplast	2	M10	13,5	18,5	19,1	28,5	6,5	18,6	42,6	47,1	65,2	74,8	10,5	20	50
06610-55-2102X50	reinorange RAL 2004	Hochleistungsthermoplast	2	M10	13,5	18,5	19,1	28,5	6,5	18,6	42,6	47,1	65,2	74,8	10,5	20	50
06610-55-21016X50	rapsgelb RAL 1021	Hochleistungsthermoplast	2	M10	13,5	18,5	19,1	28,5	6,5	18,6	42,6	47,1	65,2	74,8	10,5	20	50
06610-55-21084X50	verkehrsrot RAL 3020	Hochleistungsthermoplast	2	M10	13,5	18,5	19,1	28,5	6,5	18,6	42,6	47,1	65,2	74,8	10,5	20	50
06610-55-21086X50	signalgrün RAL 6032	Hochleistungsthermoplast	2	M10	13,5	18,5	19,1	28,5	6,5	18,6	42,6	47,1	65,2	74,8	10,5	20	50
06610-55-21087X50	verkehrsblau RAL 5017	Hochleistungsthermoplast	2	M10	13,5	18,5	19,1	28,5	6,5	18,6	42,6	47,1	65,2	74,8	10,5	20	50
06610-55-21088X50	lichtgrau RAL 7035	Hochleistungsthermoplast	2	M10	13,5	18,5	19,1	28,5	6,5	18,6	42,6	47,1	65,2	74,8	10,5	20	50
06610-55-2101X55	schwarzgrau RAL 7021	Hochleistungsthermoplast	2	M10	13,5	18,5	19,1	28,5	6,5	18,6	42,6	47,1	65,2	74,8	10,5	20	55
06610-55-2102X55	reinorange RAL 2004	Hochleistungsthermoplast	2	M10	13,5	18,5	19,1	28,5	6,5	18,6	42,6	47,1	65,2	74,8	10,5	20	55
06610-55-21016X55	rapsgelb RAL 1021	Hochleistungsthermoplast	2	M10	13,5	18,5	19,1	28,5	6,5	18,6	42,6	47,1	65,2	74,8	10,5	20	55
06610-55-21084X55	verkehrsrot RAL 3020	Hochleistungsthermoplast	2	M10	13,5	18,5	19,1	28,5	6,5	18,6	42,6	47,1	65,2	74,8	10,5	20	55
06610-55-21086X55	signalgrün RAL 6032	Hochleistungsthermoplast	2	M10	13,5	18,5	19,1	28,5	6,5	18,6	42,6	47,1	65,2	74,8	10,5	20	55
06610-55-21087X55	verkehrsblau RAL 5017	Hochleistungsthermoplast	2	M10	13,5	18,5	19,1	28,5	6,5	18,6	42,6	47,1	65,2	74,8	10,5	20	55
06610-55-21088X55	lichtgrau RAL 7035	Hochleistungsthermoplast	2	M10	13,5	18,5	19,1	28,5	6,5	18,6	42,6	47,1	65,2	74,8	10,5	20	55
06610-55-2101X60	schwarzgrau RAL 7021	Hochleistungsthermoplast	2	M10	13,5	18,5	19,1	28,5	6,5	18,6	42,6	47,1	65,2	74,8	10,5	20	60
06610-55-2102X60	reinorange RAL 2004	Hochleistungsthermoplast	2	M10	13,5	18,5	19,1	28,5	6,5	18,6	42,6	47,1	65,2	74,8	10,5	20	60
06610-55-21016X60	rapsgelb RAL 1021	Hochleistungsthermoplast	2	M10	13,5	18,5	19,1	28,5	6,5	18,6	42,6	47,1	65,2	74,8	10,5	20	60
06610-55-21084X60	verkehrsrot RAL 3020	Hochleistungsthermoplast	2	M10	13,5	18,5	19,1	28,5	6,5	18,6	42,6	47,1	65,2	74,8	10,5	20	60
06610-55-21086X60	signalgrün RAL 6032	Hochleistungsthermoplast	2	M10	13,5	18,5	19,1	28,5	6,5	18,6	42,6	47,1	65,2	74,8	10,5	20	60
06610-55-21087X60	verkehrsblau RAL 5017	Hochleistungsthermoplast	2	M10	13,5	18,5	19,1	28,5	6,5	18,6	42,6	47,1	65,2	74,8	10,5	20	60
06610-55-21088X60	lichtgrau RAL 7035	Hochleistungsthermoplast	2	M10	13,5	18,5	19,1	28,5	6,5	18,6	42,6	47,1	65,2	74,8	10,5	20	60
06610-55-3081X15	schwarzgrau RAL 7021	Hochleistungsthermoplast	3	M8	16	21,2	21,9	37	10	24	54	59,2	80,2	91,1	11,5	22	15
06610-55-3082X15	reinorange RAL 2004	Hochleistungsthermoplast	3	M8	16	21,2	21,9	37	10	24	54	59,2	80,2	91,1	11,5	22	15
06610-55-30816X15	rapsgelb RAL 1021	Hochleistungsthermoplast	3	M8	16	21,2	21,9	37	10	24	54	59,2	80,2	91,1	11,5	22	15
06610-55-30884X15	verkehrsrot RAL 3020	Hochleistungsthermoplast	3	M8	16	21,2	21,9	37	10	24	54	59,2	80,2	91,1	11,5	22	15
06610-55-30886X15	signalgrün RAL 6032	Hochleistungsthermoplast	3	M8	16	21,2	21,9	37	10	24	54	59,2	80,2	91,1	11,5	22	15
06610-55-30887X15	verkehrsblau RAL 5017	Hochleistungsthermoplast	3	M8	16	21,2	21,9	37	10	24	54	59,2	80,2	91,1	11,5	22	15
06610-55-30888X15	lichtgrau RAL 7035	Hochleistungsthermoplast	3	M8	16	21,2	21,9	37	10	24	54	59,2	80,2	91,1	11,5	22	15
06610-55-3081X20	schwarzgrau RAL 7021	Hochleistungsthermoplast	3	M8	16	21,2	21,9	37	10	24	54	59,2	80,2	91,1	11,5	22	20
06610-55-3082X20	reinorange RAL 2004	Hochleistungsthermoplast	3	M8	16	21,2	21,9	37	10	24	54	59,2	80,2	91,1	11,5	22	20
06610-55-30816X20	rapsgelb RAL 1021	Hochleistungsthermoplast	3	M8	16	21,2	21,9	37	10	24	54	59,2	80,2	91,1	11,5	22	20
06610-55-30884X20	verkehrsrot RAL 3020	Hochleistungsthermoplast	3	M8	16	21,2	21,9	37	10	24	54	59,2	80,2	91,1	11,5	22	20
06610-55-30886X20	signalgrün RAL 6032	Hochleistungsthermoplast	3	M8	16	21,2	21,9	37	10	24	54	59,2	80,2	91,1	11,5	22	20
06610-55-30887X20	verkehrsblau RAL 5017	Hochleistungsthermoplast	3	M8	16	21,2	21,9	37	10	24	54	59,2	80,2	91,1	11,5	22	20
06610-55-30888X20	lichtgrau RAL 7035	Hochleistungsthermoplast	3	M8	16	21,2	21,9	37	10	24	54	59,2	80,2	91,1	11,5	22	20
06610-55-3081X25	schwarzgrau RAL 7021	Hochleistungsthermoplast	3	M8	16	21,2	21,9	37	10	24	54	59,2	80,2	91,1	11,5	22	25
06610-55-3082X25	reinorange RAL 2004	Hochleistungsthermoplast	3	M8	16	21,2	21,9	37	10	24	54	59,2	80,2	91,1	11,5	22	25
06610-55-30816X25	rapsgelb RAL 1021	Hochleistungsthermoplast	3	M8	16	21,2	21,9	37	10	24	54	59,2	80,2	91,1	11,5	22	25
06610-55-30884X25	verkehrsrot RAL 3020	Hochleistungsthermoplast	3	M8	16	21,2	21,9	37	10	24	54	59,2	80,2	91,1	11,5	22	25
06610-55-30886X25	signalgrün RAL 6032	Hochleistungsthermoplast	3	M8	16	21,2	21,9	37	10	24	54	59,2	80,2	91,1	11,5	22	25
06610-55-30887X25	verkehrsblau RAL 5017	Hochleistungsthermoplast	3	M8	16	21,2	21,9	37	10	24	54	59,2	80,2	91,1	11,5	22	25
06610-55-30888X25	lichtgrau RAL 7035	Hochleistungsthermoplast	3	M8	16	21,2	21,9	37	10	24	54	59,2	80,2	91,1	11,5	22	25
06610-55-3081X30	schwarzgrau RAL 7021	Hochleistungsthermoplast	3	M8	16	21,2	21,9	37	10	24	54	59,2	80,2	91,1	11,5	22	30
06610-55-3082X30	reinorange RAL 2004	Hochleistungsthermoplast	3	M8	16	21,2	21,9	37	10	24	54	59,2	80,2	91,1	11,5	22	30

Artikelübersicht

Bestellnummer	Farbe Grundkörper	Material Grundkörper	Größe	X	D	D1	D2	H	H1	H2	H3	H4	A	A1	B	Zähnezahl	L
06610-55-30816X30	rapsgelb RAL 1021	Hochleistungsthermoplast	3	M8	16	21,2	21,9	37	10	24	54	59,2	80,2	91,1	11,5	22	30
06610-55-30884X30	verkehrsrot RAL 3020	Hochleistungsthermoplast	3	M8	16	21,2	21,9	37	10	24	54	59,2	80,2	91,1	11,5	22	30
06610-55-30886X30	signalgrün RAL 6032	Hochleistungsthermoplast	3	M8	16	21,2	21,9	37	10	24	54	59,2	80,2	91,1	11,5	22	30
06610-55-30887X30	verkehrsblau RAL 5017	Hochleistungsthermoplast	3	M8	16	21,2	21,9	37	10	24	54	59,2	80,2	91,1	11,5	22	30
06610-55-30888X30	lichtgrau RAL 7035	Hochleistungsthermoplast	3	M8	16	21,2	21,9	37	10	24	54	59,2	80,2	91,1	11,5	22	30
06610-55-3081X35	schwarzgrau RAL 7021	Hochleistungsthermoplast	3	M8	16	21,2	21,9	37	10	24	54	59,2	80,2	91,1	11,5	22	35
06610-55-3082X35	reinorange RAL 2004	Hochleistungsthermoplast	3	M8	16	21,2	21,9	37	10	24	54	59,2	80,2	91,1	11,5	22	35
06610-55-30816X35	rapsgelb RAL 1021	Hochleistungsthermoplast	3	M8	16	21,2	21,9	37	10	24	54	59,2	80,2	91,1	11,5	22	35
06610-55-30884X35	verkehrsrot RAL 3020	Hochleistungsthermoplast	3	M8	16	21,2	21,9	37	10	24	54	59,2	80,2	91,1	11,5	22	35
06610-55-30886X35	signalgrün RAL 6032	Hochleistungsthermoplast	3	M8	16	21,2	21,9	37	10	24	54	59,2	80,2	91,1	11,5	22	35
06610-55-30887X35	verkehrsblau RAL 5017	Hochleistungsthermoplast	3	M8	16	21,2	21,9	37	10	24	54	59,2	80,2	91,1	11,5	22	35
06610-55-30888X35	lichtgrau RAL 7035	Hochleistungsthermoplast	3	M8	16	21,2	21,9	37	10	24	54	59,2	80,2	91,1	11,5	22	35
06610-55-3081X40	schwarzgrau RAL 7021	Hochleistungsthermoplast	3	M8	16	21,2	21,9	37	10	24	54	59,2	80,2	91,1	11,5	22	40
06610-55-3082X40	reinorange RAL 2004	Hochleistungsthermoplast	3	M8	16	21,2	21,9	37	10	24	54	59,2	80,2	91,1	11,5	22	40
06610-55-30816X40	rapsgelb RAL 1021	Hochleistungsthermoplast	3	M8	16	21,2	21,9	37	10	24	54	59,2	80,2	91,1	11,5	22	40
06610-55-30884X40	verkehrsrot RAL 3020	Hochleistungsthermoplast	3	M8	16	21,2	21,9	37	10	24	54	59,2	80,2	91,1	11,5	22	40
06610-55-30886X40	signalgrün RAL 6032	Hochleistungsthermoplast	3	M8	16	21,2	21,9	37	10	24	54	59,2	80,2	91,1	11,5	22	40
06610-55-30887X40	verkehrsblau RAL 5017	Hochleistungsthermoplast	3	M8	16	21,2	21,9	37	10	24	54	59,2	80,2	91,1	11,5	22	40
06610-55-30888X40	lichtgrau RAL 7035	Hochleistungsthermoplast	3	M8	16	21,2	21,9	37	10	24	54	59,2	80,2	91,1	11,5	22	40
06610-55-3081X45	schwarzgrau RAL 7021	Hochleistungsthermoplast	3	M8	16	21,2	21,9	37	10	24	54	59,2	80,2	91,1	11,5	22	45
06610-55-3082X45	reinorange RAL 2004	Hochleistungsthermoplast	3	M8	16	21,2	21,9	37	10	24	54	59,2	80,2	91,1	11,5	22	45
06610-55-30816X45	rapsgelb RAL 1021	Hochleistungsthermoplast	3	M8	16	21,2	21,9	37	10	24	54	59,2	80,2	91,1	11,5	22	45
06610-55-30884X45	verkehrsrot RAL 3020	Hochleistungsthermoplast	3	M8	16	21,2	21,9	37	10	24	54	59,2	80,2	91,1	11,5	22	45
06610-55-30886X45	signalgrün RAL 6032	Hochleistungsthermoplast	3	M8	16	21,2	21,9	37	10	24	54	59,2	80,2	91,1	11,5	22	45
06610-55-30887X45	verkehrsblau RAL 5017	Hochleistungsthermoplast	3	M8	16	21,2	21,9	37	10	24	54	59,2	80,2	91,1	11,5	22	45
06610-55-30888X45	lichtgrau RAL 7035	Hochleistungsthermoplast	3	M8	16	21,2	21,9	37	10	24	54	59,2	80,2	91,1	11,5	22	45
06610-55-3081X50	schwarzgrau RAL 7021	Hochleistungsthermoplast	3	M8	16	21,2	21,9	37	10	24	54	59,2	80,2	91,1	11,5	22	50
06610-55-3082X50	reinorange RAL 2004	Hochleistungsthermoplast	3	M8	16	21,2	21,9	37	10	24	54	59,2	80,2	91,1	11,5	22	50
06610-55-30816X50	rapsgelb RAL 1021	Hochleistungsthermoplast	3	M8	16	21,2	21,9	37	10	24	54	59,2	80,2	91,1	11,5	22	50
06610-55-30884X50	verkehrsrot RAL 3020	Hochleistungsthermoplast	3	M8	16	21,2	21,9	37	10	24	54	59,2	80,2	91,1	11,5	22	50
06610-55-30886X50	signalgrün RAL 6032	Hochleistungsthermoplast	3	M8	16	21,2	21,9	37	10	24	54	59,2	80,2	91,1	11,5	22	50
06610-55-30887X50	verkehrsblau RAL 5017	Hochleistungsthermoplast	3	M8	16	21,2	21,9	37	10	24	54	59,2	80,2	91,1	11,5	22	50
06610-55-30888X50	lichtgrau RAL 7035	Hochleistungsthermoplast	3	M8	16	21,2	21,9	37	10	24	54	59,2	80,2	91,1	11,5	22	50
06610-55-3081X55	schwarzgrau RAL 7021	Hochleistungsthermoplast	3	M8	16	21,2	21,9	37	10	24	54	59,2	80,2	91,1	11,5	22	55
06610-55-3082X55	reinorange RAL 2004	Hochleistungsthermoplast	3	M8	16	21,2	21,9	37	10	24	54	59,2	80,2	91,1	11,5	22	55
06610-55-30816X55	rapsgelb RAL 1021	Hochleistungsthermoplast	3	M8	16	21,2	21,9	37	10	24	54	59,2	80,2	91,1	11,5	22	55
06610-55-30884X55	verkehrsrot RAL 3020	Hochleistungsthermoplast	3	M8	16	21,2	21,9	37	10	24	54	59,2	80,2	91,1	11,5	22	55
06610-55-30886X55	signalgrün RAL 6032	Hochleistungsthermoplast	3	M8	16	21,2	21,9	37	10	24	54	59,2	80,2	91,1	11,5	22	55
06610-55-30887X55	verkehrsblau RAL 5017	Hochleistungsthermoplast	3	M8	16	21,2	21,9	37	10	24	54	59,2	80,2	91,1	11,5	22	55
06610-55-30888X55	lichtgrau RAL 7035	Hochleistungsthermoplast	3	M8	16	21,2	21,9	37	10	24	54	59,2	80,2	91,1	11,5	22	55
06610-55-3081X60	schwarzgrau RAL 7021	Hochleistungsthermoplast	3	M8	16	21,2	21,9	37	10	24	54	59,2	80,2	91,1	11,5	22	60
06610-55-3082X60	reinorange RAL 2004	Hochleistungsthermoplast	3	M8	16	21,2	21,9	37	10	24	54	59,2	80,2	91,1	11,5	22	60
06610-55-30816X60	rapsgelb RAL 1021	Hochleistungsthermoplast	3	M8	16	21,2	21,9	37	10	24	54	59,2	80,2	91,1	11,5	22	60
06610-55-30884X60	verkehrsrot RAL 3020	Hochleistungsthermoplast	3	M8	16	21,2	21,9	37	10	24	54	59,2	80,2	91,1	11,5	22	60
06610-55-30886X60	signalgrün RAL 6032	Hochleistungsthermoplast	3	M8	16	21,2	21,9	37	10	24	54	59,2	80,2	91,1	11,5	22	60
06610-55-30887X60	verkehrsblau RAL 5017	Hochleistungsthermoplast	3	M8	16	21,2	21,9	37	10	24	54	59,2	80,2	91,1	11,5	22	60
06610-55-30888X60	lichtgrau RAL 7035	Hochleistungsthermoplast	3	M8	16	21,2	21,9	37	10	24	54	59,2	80,2	91,1	11,5	22	60
06610-55-3101X15	schwarzgrau RAL 7021	Hochleistungsthermoplast	3	M10	16	21,2	21,9	37	10	24	54	59,2	80,2	91,1	11,5	22	15
06610-55-3102X15	reinorange RAL 2004	Hochleistungsthermoplast	3	M10	16	21,2	21,9	37	10	24	54	59,2	80,2	91,1	11,5	22	15
06610-55-31016X15	rapsgelb RAL 1021	Hochleistungsthermoplast	3	M10	16	21,2	21,9	37	10	24	54	59,2	80,2	91,1	11,5	22	15
06610-55-31084X15	verkehrsrot RAL 3020	Hochleistungsthermoplast	3	M10	16	21,2	21,9	37	10	24	54	59,2	80,2	91,1	11,5	22	15
06610-55-31086X15	signalgrün RAL 6032	Hochleistungsthermoplast	3	M10	16	21,2	21,9	37	10	24	54	59,2	80,2	91,1	11,5	22	15
06610-55-31087X15	verkehrsblau RAL 5017	Hochleistungsthermoplast	3	M10	16	21,2	21,9	37	10	24	54	59,2	80,2	91,1	11,5	22	15
06610-55-31088X15	lichtgrau RAL 7035	Hochleistungsthermoplast	3	M10	16	21,2	21,9	37	10	24	54	59,2	80,2	91,1	11,5	22	15
06610-55-3101X20	schwarzgrau RAL 7021	Hochleistungsthermoplast	3	M10	16	21,2	21,9	37	10	24	54	59,2	80,2	91,1	11,5	22	20
06610-55-3102X20	reinorange RAL 2004	Hochleistungsthermoplast	3	M10	16	21,2	21,9	37	10	24	54	59,2	80,2	91,1	11,5	22	20
06610-55-31016X20	rapsgelb RAL 1021	Hochleistungsthermoplast	3	M10	16	21,2	21,9	37	10	24	54	59,2	80,2	91,1	11,5	22	20
06610-55-31084X20	verkehrsrot RAL 3020	Hochleistungsthermoplast	3	M10	16	21,2	21,9	37	10	24	54	59,2	80,2	91,1	11,5	22	20
06610-55-31086X20	signalgrün RAL 6032	Hochleistungsthermoplast	3	M10	16	21,2	21,9	37	10	24	54	59,2	80,2	91,1	11,5	22	20
06610-55-31087X20	verkehrsblau RAL 5017	Hochleistungsthermoplast	3	M10	16	21,2	21,9	37	10	24	54	59,2	80,2	91,1	11,5	22	20
06610-55-31088X20	lichtgrau RAL 7035	Hochleistungsthermoplast	3	M10	16	21,2	21,9	37	10	24	54	59,2	80,2	91,1	11,5	22	20
06610-55-3101X25	schwarzgrau RAL 7021	Hochleistungsthermoplast	3	M10	16	21,2	21,9	37	10	24	54	59,2	80,2	91,1	11,5	22	25
06610-55-3102X25	reinorange RAL 2004	Hochleistungsthermoplast	3	M10	16	21,2	21,9	37	10	24	54	59,2	80,2	91,1	11,5	22	25
06610-55-31016X25	rapsgelb RAL 1021	Hochleistungsthermoplast	3	M10	16	21,2	21,9	37	10	24	54	59,2	80,2	91,1	11,5	22	25
06610-55-31084X25	verkehrsrot RAL 3020	Hochleistungsthermoplast	3	M10	16	21,2	21,9	37	10	24	54	59,2	80,2	91,1	11,5	22	25

Artikelübersicht

Bestellnummer	Farbe Grundkörper	Material Grundkörper	Größe	X	D	D1	D2	H	H1	H2	H3	H4	A	A1	B	Zähnezahl	L
06610-55-31086X25	signalgrün RAL 6032	Hochleistungsthermoplast	3	M10	16	21,2	21,9	37	10	24	54	59,2	80,2	91,1	11,5	22	25
06610-55-31087X25	verkehrsblau RAL 5017	Hochleistungsthermoplast	3	M10	16	21,2	21,9	37	10	24	54	59,2	80,2	91,1	11,5	22	25
06610-55-31088X25	lichtgrau RAL 7035	Hochleistungsthermoplast	3	M10	16	21,2	21,9	37	10	24	54	59,2	80,2	91,1	11,5	22	25
06610-55-3101X30	schwarzgrau RAL 7021	Hochleistungsthermoplast	3	M10	16	21,2	21,9	37	10	24	54	59,2	80,2	91,1	11,5	22	30
06610-55-3102X30	reinorange RAL 2004	Hochleistungsthermoplast	3	M10	16	21,2	21,9	37	10	24	54	59,2	80,2	91,1	11,5	22	30
06610-55-31016X30	rapsgelb RAL 1021	Hochleistungsthermoplast	3	M10	16	21,2	21,9	37	10	24	54	59,2	80,2	91,1	11,5	22	30
06610-55-31084X30	verkehrsrot RAL 3020	Hochleistungsthermoplast	3	M10	16	21,2	21,9	37	10	24	54	59,2	80,2	91,1	11,5	22	30
06610-55-31086X30	signalgrün RAL 6032	Hochleistungsthermoplast	3	M10	16	21,2	21,9	37	10	24	54	59,2	80,2	91,1	11,5	22	30
06610-55-31087X30	verkehrsblau RAL 5017	Hochleistungsthermoplast	3	M10	16	21,2	21,9	37	10	24	54	59,2	80,2	91,1	11,5	22	30
06610-55-31088X30	lichtgrau RAL 7035	Hochleistungsthermoplast	3	M10	16	21,2	21,9	37	10	24	54	59,2	80,2	91,1	11,5	22	30
06610-55-3101X35	schwarzgrau RAL 7021	Hochleistungsthermoplast	3	M10	16	21,2	21,9	37	10	24	54	59,2	80,2	91,1	11,5	22	35
06610-55-3102X35	reinorange RAL 2004	Hochleistungsthermoplast	3	M10	16	21,2	21,9	37	10	24	54	59,2	80,2	91,1	11,5	22	35
06610-55-31016X35	rapsgelb RAL 1021	Hochleistungsthermoplast	3	M10	16	21,2	21,9	37	10	24	54	59,2	80,2	91,1	11,5	22	35
06610-55-31084X35	verkehrsrot RAL 3020	Hochleistungsthermoplast	3	M10	16	21,2	21,9	37	10	24	54	59,2	80,2	91,1	11,5	22	35
06610-55-31086X35	signalgrün RAL 6032	Hochleistungsthermoplast	3	M10	16	21,2	21,9	37	10	24	54	59,2	80,2	91,1	11,5	22	35
06610-55-31087X35	verkehrsblau RAL 5017	Hochleistungsthermoplast	3	M10	16	21,2	21,9	37	10	24	54	59,2	80,2	91,1	11,5	22	35
06610-55-31088X35	lichtgrau RAL 7035	Hochleistungsthermoplast	3	M10	16	21,2	21,9	37	10	24	54	59,2	80,2	91,1	11,5	22	35
06610-55-3101X40	schwarzgrau RAL 7021	Hochleistungsthermoplast	3	M10	16	21,2	21,9	37	10	24	54	59,2	80,2	91,1	11,5	22	40
06610-55-3102X40	reinorange RAL 2004	Hochleistungsthermoplast	3	M10	16	21,2	21,9	37	10	24	54	59,2	80,2	91,1	11,5	22	40
06610-55-31016X40	rapsgelb RAL 1021	Hochleistungsthermoplast	3	M10	16	21,2	21,9	37	10	24	54	59,2	80,2	91,1	11,5	22	40
06610-55-31084X40	verkehrsrot RAL 3020	Hochleistungsthermoplast	3	M10	16	21,2	21,9	37	10	24	54	59,2	80,2	91,1	11,5	22	40
06610-55-31086X40	signalgrün RAL 6032	Hochleistungsthermoplast	3	M10	16	21,2	21,9	37	10	24	54	59,2	80,2	91,1	11,5	22	40
06610-55-31087X40	verkehrsblau RAL 5017	Hochleistungsthermoplast	3	M10	16	21,2	21,9	37	10	24	54	59,2	80,2	91,1	11,5	22	40
06610-55-31088X40	lichtgrau RAL 7035	Hochleistungsthermoplast	3	M10	16	21,2	21,9	37	10	24	54	59,2	80,2	91,1	11,5	22	40
06610-55-3101X45	schwarzgrau RAL 7021	Hochleistungsthermoplast	3	M10	16	21,2	21,9	37	10	24	54	59,2	80,2	91,1	11,5	22	45
06610-55-3102X45	reinorange RAL 2004	Hochleistungsthermoplast	3	M10	16	21,2	21,9	37	10	24	54	59,2	80,2	91,1	11,5	22	45
06610-55-31016X45	rapsgelb RAL 1021	Hochleistungsthermoplast	3	M10	16	21,2	21,9	37	10	24	54	59,2	80,2	91,1	11,5	22	45
06610-55-31084X45	verkehrsrot RAL 3020	Hochleistungsthermoplast	3	M10	16	21,2	21,9	37	10	24	54	59,2	80,2	91,1	11,5	22	45
06610-55-31086X45	signalgrün RAL 6032	Hochleistungsthermoplast	3	M10	16	21,2	21,9	37	10	24	54	59,2	80,2	91,1	11,5	22	45
06610-55-31087X45	verkehrsblau RAL 5017	Hochleistungsthermoplast	3	M10	16	21,2	21,9	37	10	24	54	59,2	80,2	91,1	11,5	22	45
06610-55-31088X45	lichtgrau RAL 7035	Hochleistungsthermoplast	3	M10	16	21,2	21,9	37	10	24	54	59,2	80,2	91,1	11,5	22	45
06610-55-3101X50	schwarzgrau RAL 7021	Hochleistungsthermoplast	3	M10	16	21,2	21,9	37	10	24	54	59,2	80,2	91,1	11,5	22	50
06610-55-3102X50	reinorange RAL 2004	Hochleistungsthermoplast	3	M10	16	21,2	21,9	37	10	24	54	59,2	80,2	91,1	11,5	22	50
06610-55-31016X50	rapsgelb RAL 1021	Hochleistungsthermoplast	3	M10	16	21,2	21,9	37	10	24	54	59,2	80,2	91,1	11,5	22	50
06610-55-31084X50	verkehrsrot RAL 3020	Hochleistungsthermoplast	3	M10	16	21,2	21,9	37	10	24	54	59,2	80,2	91,1	11,5	22	50
06610-55-31086X50	signalgrün RAL 6032	Hochleistungsthermoplast	3	M10	16	21,2	21,9	37	10	24	54	59,2	80,2	91,1	11,5	22	50
06610-55-31087X50	verkehrsblau RAL 5017	Hochleistungsthermoplast	3	M10	16	21,2	21,9	37	10	24	54	59,2	80,2	91,1	11,5	22	50
06610-55-31088X50	lichtgrau RAL 7035	Hochleistungsthermoplast	3	M10	16	21,2	21,9	37	10	24	54	59,2	80,2	91,1	11,5	22	50
06610-55-3101X55	schwarzgrau RAL 7021	Hochleistungsthermoplast	3	M10	16	21,2	21,9	37	10	24	54	59,2	80,2	91,1	11,5	22	55
06610-55-3102X55	reinorange RAL 2004	Hochleistungsthermoplast	3	M10	16	21,2	21,9	37	10	24	54	59,2	80,2	91,1	11,5	22	55
06610-55-31016X55	rapsgelb RAL 1021	Hochleistungsthermoplast	3	M10	16	21,2	21,9	37	10	24	54	59,2	80,2	91,1	11,5	22	55
06610-55-31084X55	verkehrsrot RAL 3020	Hochleistungsthermoplast	3	M10	16	21,2	21,9	37	10	24	54	59,2	80,2	91,1	11,5	22	55
06610-55-31086X55	signalgrün RAL 6032	Hochleistungsthermoplast	3	M10	16	21,2	21,9	37	10	24	54	59,2	80,2	91,1	11,5	22	55
06610-55-31087X55	verkehrsblau RAL 5017	Hochleistungsthermoplast	3	M10	16	21,2	21,9	37	10	24	54	59,2	80,2	91,1	11,5	22	55
06610-55-31088X55	lichtgrau RAL 7035	Hochleistungsthermoplast	3	M10	16	21,2	21,9	37	10	24	54	59,2	80,2	91,1	11,5	22	55
06610-55-3101X60	schwarzgrau RAL 7021	Hochleistungsthermoplast	3	M10	16	21,2	21,9	37	10	24	54	59,2	80,2	91,1	11,5	22	60
06610-55-3102X60	reinorange RAL 2004	Hochleistungsthermoplast	3	M10	16	21,2	21,9	37	10	24	54	59,2	80,2	91,1	11,5	22	60
06610-55-31016X60	rapsgelb RAL 1021	Hochleistungsthermoplast	3	M10	16	21,2	21,9	37	10	24	54	59,2	80,2	91,1	11,5	22	60
06610-55-31084X60	verkehrsrot RAL 3020	Hochleistungsthermoplast	3	M10	16	21,2	21,9	37	10	24	54	59,2	80,2	91,1	11,5	22	60
06610-55-31086X60	signalgrün RAL 6032	Hochleistungsthermoplast	3	M10	16	21,2	21,9	37	10	24	54	59,2	80,2	91,1	11,5	22	60
06610-55-31087X60	verkehrsblau RAL 5017	Hochleistungsthermoplast	3	M10	16	21,2	21,9	37	10	24	54	59,2	80,2	91,1	11,5	22	60
06610-55-31088X60	lichtgrau RAL 7035	Hochleistungsthermoplast	3	M10	16	21,2	21,9	37	10	24	54	59,2	80,2	91,1	11,5	22	60
06610-55-4101X20	schwarzgrau RAL 7021	Hochleistungsthermoplast	4	M10	19	26,2	27,1	43,1	10	27,8	62,4	68,1	96,8	110,3	14,1	24	20
06610-55-4102X20	reinorange RAL 2004	Hochleistungsthermoplast	4	M10	19	26,2	27,1	43,1	10	27,8	62,4	68,1	96,8	110,3	14,1	24	20
06610-55-41016X20	rapsgelb RAL 1021	Hochleistungsthermoplast	4	M10	19	26,2	27,1	43,1	10	27,8	62,4	68,1	96,8	110,3	14,1	24	20
06610-55-41084X20	verkehrsrot RAL 3020	Hochleistungsthermoplast	4	M10	19	26,2	27,1	43,1	10	27,8	62,4	68,1	96,8	110,3	14,1	24	20
06610-55-41086X20	signalgrün RAL 6032	Hochleistungsthermoplast	4	M10	19	26,2	27,1	43,1	10	27,8	62,4	68,1	96,8	110,3	14,1	24	20
06610-55-41087X20	verkehrsblau RAL 5017	Hochleistungsthermoplast	4	M10	19	26,2	27,1	43,1	10	27,8	62,4	68,1	96,8	110,3	14,1	24	20
06610-55-41088X20	lichtgrau RAL 7035	Hochleistungsthermoplast	4	M10	19	26,2	27,1	43,1	10	27,8	62,4	68,1	96,8	110,3	14,1	24	20
06610-55-4101X25	schwarzgrau RAL 7021	Hochleistungsthermoplast	4	M10	19	26,2	27,1	43,1	10	27,8	62,4	68,1	96,8	110,3	14,1	24	25
06610-55-4102X25	reinorange RAL 2004	Hochleistungsthermoplast	4	M10	19	26,2	27,1	43,1	10	27,8	62,4	68,1	96,8	110,3	14,1	24	25
06610-55-41016X25	rapsgelb RAL 1021	Hochleistungsthermoplast	4	M10	19	26,2	27,1	43,1	10	27,8	62,4	68,1	96,8	110,3	14,1	24	25
06610-55-41084X25	verkehrsrot RAL 3020	Hochleistungsthermoplast	4	M10	19	26,2	27,1	43,1	10	27,8	62,4	68,1	96,8	110,3	14,1	24	25
06610-55-41086X25	signalgrün RAL 6032	Hochleistungsthermoplast	4	M10	19	26,2	27,1	43,1	10	27,8	62,4	68,1	96,8	110,3	14,1	24	25
06610-55-41087X25	verkehrsblau RAL 5017	Hochleistungsthermoplast	4	M10	19	26,2	27,1	43,1	10	27,8	62,4	68,1	96,8	110,3	14,1	24	25

Artikelübersicht

Bestellnummer	Farbe Grundkörper	Material Grundkörper	Größe	X	D	D1	D2	H	H1	H2	H3	H4	A	A1	B	Zähnezahl	L
06610-55-41088X25	lichtgrau RAL 7035	Hochleistungsthermoplast	4	M10	19	26,2	27,1	43,1	10	27,8	62,4	68,1	96,8	110,3	14,1	24	25
06610-55-4101X30	schwarzgrau RAL 7021	Hochleistungsthermoplast	4	M10	19	26,2	27,1	43,1	10	27,8	62,4	68,1	96,8	110,3	14,1	24	30
06610-55-4102X30	reinorange RAL 2004	Hochleistungsthermoplast	4	M10	19	26,2	27,1	43,1	10	27,8	62,4	68,1	96,8	110,3	14,1	24	30
06610-55-41016X30	rapsgelb RAL 1021	Hochleistungsthermoplast	4	M10	19	26,2	27,1	43,1	10	27,8	62,4	68,1	96,8	110,3	14,1	24	30
06610-55-41084X30	verkehrsrot RAL 3020	Hochleistungsthermoplast	4	M10	19	26,2	27,1	43,1	10	27,8	62,4	68,1	96,8	110,3	14,1	24	30
06610-55-41086X30	signalgrün RAL 6032	Hochleistungsthermoplast	4	M10	19	26,2	27,1	43,1	10	27,8	62,4	68,1	96,8	110,3	14,1	24	30
06610-55-41087X30	verkehrsblau RAL 5017	Hochleistungsthermoplast	4	M10	19	26,2	27,1	43,1	10	27,8	62,4	68,1	96,8	110,3	14,1	24	30
06610-55-41088X30	lichtgrau RAL 7035	Hochleistungsthermoplast	4	M10	19	26,2	27,1	43,1	10	27,8	62,4	68,1	96,8	110,3	14,1	24	30
06610-55-4101X35	schwarzgrau RAL 7021	Hochleistungsthermoplast	4	M10	19	26,2	27,1	43,1	10	27,8	62,4	68,1	96,8	110,3	14,1	24	35
06610-55-4102X35	reinorange RAL 2004	Hochleistungsthermoplast	4	M10	19	26,2	27,1	43,1	10	27,8	62,4	68,1	96,8	110,3	14,1	24	35
06610-55-41016X35	rapsgelb RAL 1021	Hochleistungsthermoplast	4	M10	19	26,2	27,1	43,1	10	27,8	62,4	68,1	96,8	110,3	14,1	24	35
06610-55-41084X35	verkehrsrot RAL 3020	Hochleistungsthermoplast	4	M10	19	26,2	27,1	43,1	10	27,8	62,4	68,1	96,8	110,3	14,1	24	35
06610-55-41086X35	signalgrün RAL 6032	Hochleistungsthermoplast	4	M10	19	26,2	27,1	43,1	10	27,8	62,4	68,1	96,8	110,3	14,1	24	35
06610-55-41087X35	verkehrsblau RAL 5017	Hochleistungsthermoplast	4	M10	19	26,2	27,1	43,1	10	27,8	62,4	68,1	96,8	110,3	14,1	24	35
06610-55-41088X35	lichtgrau RAL 7035	Hochleistungsthermoplast	4	M10	19	26,2	27,1	43,1	10	27,8	62,4	68,1	96,8	110,3	14,1	24	35
06610-55-4101X40	schwarzgrau RAL 7021	Hochleistungsthermoplast	4	M10	19	26,2	27,1	43,1	10	27,8	62,4	68,1	96,8	110,3	14,1	24	40
06610-55-4102X40	reinorange RAL 2004	Hochleistungsthermoplast	4	M10	19	26,2	27,1	43,1	10	27,8	62,4	68,1	96,8	110,3	14,1	24	40
06610-55-41016X40	rapsgelb RAL 1021	Hochleistungsthermoplast	4	M10	19	26,2	27,1	43,1	10	27,8	62,4	68,1	96,8	110,3	14,1	24	40
06610-55-41084X40	verkehrsrot RAL 3020	Hochleistungsthermoplast	4	M10	19	26,2	27,1	43,1	10	27,8	62,4	68,1	96,8	110,3	14,1	24	40
06610-55-41086X40	signalgrün RAL 6032	Hochleistungsthermoplast	4	M10	19	26,2	27,1	43,1	10	27,8	62,4	68,1	96,8	110,3	14,1	24	40
06610-55-41087X40	verkehrsblau RAL 5017	Hochleistungsthermoplast	4	M10	19	26,2	27,1	43,1	10	27,8	62,4	68,1	96,8	110,3	14,1	24	40
06610-55-41088X40	lichtgrau RAL 7035	Hochleistungsthermoplast	4	M10	19	26,2	27,1	43,1	10	27,8	62,4	68,1	96,8	110,3	14,1	24	40
06610-55-4101X45	schwarzgrau RAL 7021	Hochleistungsthermoplast	4	M10	19	26,2	27,1	43,1	10	27,8	62,4	68,1	96,8	110,3	14,1	24	45
06610-55-4102X45	reinorange RAL 2004	Hochleistungsthermoplast	4	M10	19	26,2	27,1	43,1	10	27,8	62,4	68,1	96,8	110,3	14,1	24	45
06610-55-41016X45	rapsgelb RAL 1021	Hochleistungsthermoplast	4	M10	19	26,2	27,1	43,1	10	27,8	62,4	68,1	96,8	110,3	14,1	24	45
06610-55-41084X45	verkehrsrot RAL 3020	Hochleistungsthermoplast	4	M10	19	26,2	27,1	43,1	10	27,8	62,4	68,1	96,8	110,3	14,1	24	45
06610-55-41086X45	signalgrün RAL 6032	Hochleistungsthermoplast	4	M10	19	26,2	27,1	43,1	10	27,8	62,4	68,1	96,8	110,3	14,1	24	45
06610-55-41087X45	verkehrsblau RAL 5017	Hochleistungsthermoplast	4	M10	19	26,2	27,1	43,1	10	27,8	62,4	68,1	96,8	110,3	14,1	24	45
06610-55-41088X45	lichtgrau RAL 7035	Hochleistungsthermoplast	4	M10	19	26,2	27,1	43,1	10	27,8	62,4	68,1	96,8	110,3	14,1	24	45
06610-55-4101X50	schwarzgrau RAL 7021	Hochleistungsthermoplast	4	M10	19	26,2	27,1	43,1	10	27,8	62,4	68,1	96,8	110,3	14,1	24	50
06610-55-4102X50	reinorange RAL 2004	Hochleistungsthermoplast	4	M10	19	26,2	27,1	43,1	10	27,8	62,4	68,1	96,8	110,3	14,1	24	50
06610-55-41016X50	rapsgelb RAL 1021	Hochleistungsthermoplast	4	M10	19	26,2	27,1	43,1	10	27,8	62,4	68,1	96,8	110,3	14,1	24	50
06610-55-41084X50	verkehrsrot RAL 3020	Hochleistungsthermoplast	4	M10	19	26,2	27,1	43,1	10	27,8	62,4	68,1	96,8	110,3	14,1	24	50
06610-55-41086X50	signalgrün RAL 6032	Hochleistungsthermoplast	4	M10	19	26,2	27,1	43,1	10	27,8	62,4	68,1	96,8	110,3	14,1	24	50
06610-55-41087X50	verkehrsblau RAL 5017	Hochleistungsthermoplast	4	M10	19	26,2	27,1	43,1	10	27,8	62,4	68,1	96,8	110,3	14,1	24	50
06610-55-41088X50	lichtgrau RAL 7035	Hochleistungsthermoplast	4	M10	19	26,2	27,1	43,1	10	27,8	62,4	68,1	96,8	110,3	14,1	24	50
06610-55-4101X55	schwarzgrau RAL 7021	Hochleistungsthermoplast	4	M10	19	26,2	27,1	43,1	10	27,8	62,4	68,1	96,8	110,3	14,1	24	55
06610-55-4102X55	reinorange RAL 2004	Hochleistungsthermoplast	4	M10	19	26,2	27,1	43,1	10	27,8	62,4	68,1	96,8	110,3	14,1	24	55
06610-55-41016X55	rapsgelb RAL 1021	Hochleistungsthermoplast	4	M10	19	26,2	27,1	43,1	10	27,8	62,4	68,1	96,8	110,3	14,1	24	55
06610-55-41084X55	verkehrsrot RAL 3020	Hochleistungsthermoplast	4	M10	19	26,2	27,1	43,1	10	27,8	62,4	68,1	96,8	110,3	14,1	24	55
06610-55-41086X55	signalgrün RAL 6032	Hochleistungsthermoplast	4	M10	19	26,2	27,1	43,1	10	27,8	62,4	68,1	96,8	110,3	14,1	24	55
06610-55-41087X55	verkehrsblau RAL 5017	Hochleistungsthermoplast	4	M10	19	26,2	27,1	43,1	10	27,8	62,4	68,1	96,8	110,3	14,1	24	55
06610-55-41088X55	lichtgrau RAL 7035	Hochleistungsthermoplast	4	M10	19	26,2	27,1	43,1	10	27,8	62,4	68,1	96,8	110,3	14,1	24	55
06610-55-4101X60	schwarzgrau RAL 7021	Hochleistungsthermoplast	4	M10	19	26,2	27,1	43,1	10	27,8	62,4	68,1	96,8	110,3	14,1	24	60
06610-55-4102X60	reinorange RAL 2004	Hochleistungsthermoplast	4	M10	19	26,2	27,1	43,1	10	27,8	62,4	68,1	96,8	110,3	14,1	24	60
06610-55-41016X60	rapsgelb RAL 1021	Hochleistungsthermoplast	4	M10	19	26,2	27,1	43,1	10	27,8	62,4	68,1	96,8	110,3	14,1	24	60
06610-55-41084X60	verkehrsrot RAL 3020	Hochleistungsthermoplast	4	M10	19	26,2	27,1	43,1	10	27,8	62,4	68,1	96,8	110,3	14,1	24	60
06610-55-41086X60	signalgrün RAL 6032	Hochleistungsthermoplast	4	M10	19	26,2	27,1	43,1	10	27,8	62,4	68,1	96,8	110,3	14,1	24	60
06610-55-41087X60	verkehrsblau RAL 5017	Hochleistungsthermoplast	4	M10	19	26,2	27,1	43,1	10	27,8	62,4	68,1	96,8	110,3	14,1	24	60
06610-55-41088X60	lichtgrau RAL 7035	Hochleistungsthermoplast	4	M10	19	26,2	27,1	43,1	10	27,8	62,4	68,1	96,8	110,3	14,1	24	60
06610-55-4101X70	schwarzgrau RAL 7021	Hochleistungsthermoplast	4	M10	19	26,2	27,1	43,1	10	27,8	62,4	68,1	96,8	110,3	14,1	24	70
06610-55-4102X70	reinorange RAL 2004	Hochleistungsthermoplast	4	M10	19	26,2	27,1	43,1	10	27,8	62,4	68,1	96,8	110,3	14,1	24	70
06610-55-41016X70	rapsgelb RAL 1021	Hochleistungsthermoplast	4	M10	19	26,2	27,1	43,1	10	27,8	62,4	68,1	96,8	110,3	14,1	24	70
06610-55-41084X70	verkehrsrot RAL 3020	Hochleistungsthermoplast	4	M10	19	26,2	27,1	43,1	10	27,8	62,4	68,1	96,8	110,3	14,1	24	70
06610-55-41086X70	signalgrün RAL 6032	Hochleistungsthermoplast	4	M10	19	26,2	27,1	43,1	10	27,8	62,4	68,1	96,8	110,3	14,1	24	70
06610-55-41087X70	verkehrsblau RAL 5017	Hochleistungsthermoplast	4	M10	19	26,2	27,1	43,1	10	27,8	62,4	68,1	96,8	110,3	14,1	24	70
06610-55-41088X70	lichtgrau RAL 7035	Hochleistungsthermoplast	4	M10	19	26,2	27,1	43,1	10	27,8	62,4	68,1	96,8	110,3	14,1	24	70
06610-55-4101X80	schwarzgrau RAL 7021	Hochleistungsthermoplast	4	M10	19	26,2	27,1	43,1	10	27,8	62,4	68,1	96,8	110,3	14,1	24	80
06610-55-4102X80	reinorange RAL 2004	Hochleistungsthermoplast	4	M10	19	26,2	27,1	43,1	10	27,8	62,4	68,1	96,8	110,3	14,1	24	80
06610-55-41016X80	rapsgelb RAL 1021	Hochleistungsthermoplast	4	M10	19	26,2	27,1	43,1	10	27,8	62,4	68,1	96,8	110,3	14,1	24	80
06610-55-41084X80	verkehrsrot RAL 3020	Hochleistungsthermoplast	4	M10	19	26,2	27,1	43,1	10	27,8	62,4	68,1	96,8	110,3	14,1	24	80
06610-55-41086X80	signalgrün RAL 6032	Hochleistungsthermoplast	4	M10	19	26,2	27,1	43,1	10	27,8	62,4	68,1	96,8	110,3	14,1	24	80
06610-55-41087X80	verkehrsblau RAL 5017	Hochleistungsthermoplast	4	M10	19	26,2	27,1	43,1	10	27,8	62,4	68,1	96,8	110,3	14,1	24	80
06610-55-41088X80	lichtgrau RAL 7035	Hochleistungsthermoplast	4	M10	19	26,2	27,1	43,1	10	27,8	62,4	68,1	96,8	110,3	14,1	24	80
06610-55-4101X90	schwarzgrau RAL 7021	Hochleistungsthermoplast	4	M10	19	26,2	27,1	43,1	10	27,8	62,4	68,1	96,8	110,3	14,1	24	90

Artikelübersicht

Bestellnummer	Farbe Grundkörper	Material Grundkörper	Größe	X	D	D1	D2	H	H1	H2	H3	H4	A	A1	B	Zähnezahl	L
06610-55-4102X90	reinorange RAL 2004	Hochleistungsthermoplast	4	M10	19	26,2	27,1	43,1	10	27,8	62,4	68,1	96,8	110,3	14,1	24	90
06610-55-41016X90	rapsgelb RAL 1021	Hochleistungsthermoplast	4	M10	19	26,2	27,1	43,1	10	27,8	62,4	68,1	96,8	110,3	14,1	24	90
06610-55-41084X90	verkehrsrot RAL 3020	Hochleistungsthermoplast	4	M10	19	26,2	27,1	43,1	10	27,8	62,4	68,1	96,8	110,3	14,1	24	90
06610-55-41086X90	signalgrün RAL 6032	Hochleistungsthermoplast	4	M10	19	26,2	27,1	43,1	10	27,8	62,4	68,1	96,8	110,3	14,1	24	90
06610-55-41087X90	verkehrsblau RAL 5017	Hochleistungsthermoplast	4	M10	19	26,2	27,1	43,1	10	27,8	62,4	68,1	96,8	110,3	14,1	24	90
06610-55-41088X90	lichtgrau RAL 7035	Hochleistungsthermoplast	4	M10	19	26,2	27,1	43,1	10	27,8	62,4	68,1	96,8	110,3	14,1	24	90
06610-55-4121X20	schwarzgrau RAL 7021	Hochleistungsthermoplast	4	M12	19	26,2	27,1	43,1	10	27,8	62,4	68,1	96,8	110,3	14,1	24	20
06610-55-4122X20	reinorange RAL 2004	Hochleistungsthermoplast	4	M12	19	26,2	27,1	43,1	10	27,8	62,4	68,1	96,8	110,3	14,1	24	20
06610-55-41216X20	rapsgelb RAL 1021	Hochleistungsthermoplast	4	M12	19	26,2	27,1	43,1	10	27,8	62,4	68,1	96,8	110,3	14,1	24	20
06610-55-41284X20	verkehrsrot RAL 3020	Hochleistungsthermoplast	4	M12	19	26,2	27,1	43,1	10	27,8	62,4	68,1	96,8	110,3	14,1	24	20
06610-55-41286X20	signalgrün RAL 6032	Hochleistungsthermoplast	4	M12	19	26,2	27,1	43,1	10	27,8	62,4	68,1	96,8	110,3	14,1	24	20
06610-55-41287X20	verkehrsblau RAL 5017	Hochleistungsthermoplast	4	M12	19	26,2	27,1	43,1	10	27,8	62,4	68,1	96,8	110,3	14,1	24	20
06610-55-41288X20	lichtgrau RAL 7035	Hochleistungsthermoplast	4	M12	19	26,2	27,1	43,1	10	27,8	62,4	68,1	96,8	110,3	14,1	24	20
06610-55-4121X25	schwarzgrau RAL 7021	Hochleistungsthermoplast	4	M12	19	26,2	27,1	43,1	10	27,8	62,4	68,1	96,8	110,3	14,1	24	25
06610-55-4122X25	reinorange RAL 2004	Hochleistungsthermoplast	4	M12	19	26,2	27,1	43,1	10	27,8	62,4	68,1	96,8	110,3	14,1	24	25
06610-55-41216X25	rapsgelb RAL 1021	Hochleistungsthermoplast	4	M12	19	26,2	27,1	43,1	10	27,8	62,4	68,1	96,8	110,3	14,1	24	25
06610-55-41284X25	verkehrsrot RAL 3020	Hochleistungsthermoplast	4	M12	19	26,2	27,1	43,1	10	27,8	62,4	68,1	96,8	110,3	14,1	24	25
06610-55-41286X25	signalgrün RAL 6032	Hochleistungsthermoplast	4	M12	19	26,2	27,1	43,1	10	27,8	62,4	68,1	96,8	110,3	14,1	24	25
06610-55-41287X25	verkehrsblau RAL 5017	Hochleistungsthermoplast	4	M12	19	26,2	27,1	43,1	10	27,8	62,4	68,1	96,8	110,3	14,1	24	25
06610-55-41288X25	lichtgrau RAL 7035	Hochleistungsthermoplast	4	M12	19	26,2	27,1	43,1	10	27,8	62,4	68,1	96,8	110,3	14,1	24	25
06610-55-4121X30	schwarzgrau RAL 7021	Hochleistungsthermoplast	4	M12	19	26,2	27,1	43,1	10	27,8	62,4	68,1	96,8	110,3	14,1	24	30
06610-55-4122X30	reinorange RAL 2004	Hochleistungsthermoplast	4	M12	19	26,2	27,1	43,1	10	27,8	62,4	68,1	96,8	110,3	14,1	24	30
06610-55-41216X30	rapsgelb RAL 1021	Hochleistungsthermoplast	4	M12	19	26,2	27,1	43,1	10	27,8	62,4	68,1	96,8	110,3	14,1	24	30
06610-55-41284X30	verkehrsrot RAL 3020	Hochleistungsthermoplast	4	M12	19	26,2	27,1	43,1	10	27,8	62,4	68,1	96,8	110,3	14,1	24	30
06610-55-41286X30	signalgrün RAL 6032	Hochleistungsthermoplast	4	M12	19	26,2	27,1	43,1	10	27,8	62,4	68,1	96,8	110,3	14,1	24	30
06610-55-41287X30	verkehrsblau RAL 5017	Hochleistungsthermoplast	4	M12	19	26,2	27,1	43,1	10	27,8	62,4	68,1	96,8	110,3	14,1	24	30
06610-55-41288X30	lichtgrau RAL 7035	Hochleistungsthermoplast	4	M12	19	26,2	27,1	43,1	10	27,8	62,4	68,1	96,8	110,3	14,1	24	30
06610-55-4121X35	schwarzgrau RAL 7021	Hochleistungsthermoplast	4	M12	19	26,2	27,1	43,1	10	27,8	62,4	68,1	96,8	110,3	14,1	24	35
06610-55-4122X35	reinorange RAL 2004	Hochleistungsthermoplast	4	M12	19	26,2	27,1	43,1	10	27,8	62,4	68,1	96,8	110,3	14,1	24	35
06610-55-41216X35	rapsgelb RAL 1021	Hochleistungsthermoplast	4	M12	19	26,2	27,1	43,1	10	27,8	62,4	68,1	96,8	110,3	14,1	24	35
06610-55-41284X35	verkehrsrot RAL 3020	Hochleistungsthermoplast	4	M12	19	26,2	27,1	43,1	10	27,8	62,4	68,1	96,8	110,3	14,1	24	35
06610-55-41286X35	signalgrün RAL 6032	Hochleistungsthermoplast	4	M12	19	26,2	27,1	43,1	10	27,8	62,4	68,1	96,8	110,3	14,1	24	35
06610-55-41287X35	verkehrsblau RAL 5017	Hochleistungsthermoplast	4	M12	19	26,2	27,1	43,1	10	27,8	62,4	68,1	96,8	110,3	14,1	24	35
06610-55-41288X35	lichtgrau RAL 7035	Hochleistungsthermoplast	4	M12	19	26,2	27,1	43,1	10	27,8	62,4	68,1	96,8	110,3	14,1	24	35
06610-55-4121X40	schwarzgrau RAL 7021	Hochleistungsthermoplast	4	M12	19	26,2	27,1	43,1	10	27,8	62,4	68,1	96,8	110,3	14,1	24	40
06610-55-4122X40	reinorange RAL 2004	Hochleistungsthermoplast	4	M12	19	26,2	27,1	43,1	10	27,8	62,4	68,1	96,8	110,3	14,1	24	40
06610-55-41216X40	rapsgelb RAL 1021	Hochleistungsthermoplast	4	M12	19	26,2	27,1	43,1	10	27,8	62,4	68,1	96,8	110,3	14,1	24	40
06610-55-41284X40	verkehrsrot RAL 3020	Hochleistungsthermoplast	4	M12	19	26,2	27,1	43,1	10	27,8	62,4	68,1	96,8	110,3	14,1	24	40
06610-55-41286X40	signalgrün RAL 6032	Hochleistungsthermoplast	4	M12	19	26,2	27,1	43,1	10	27,8	62,4	68,1	96,8	110,3	14,1	24	40
06610-55-41287X40	verkehrsblau RAL 5017	Hochleistungsthermoplast	4	M12	19	26,2	27,1	43,1	10	27,8	62,4	68,1	96,8	110,3	14,1	24	40
06610-55-41288X40	lichtgrau RAL 7035	Hochleistungsthermoplast	4	M12	19	26,2	27,1	43,1	10	27,8	62,4	68,1	96,8	110,3	14,1	24	40
06610-55-4121X45	schwarzgrau RAL 7021	Hochleistungsthermoplast	4	M12	19	26,2	27,1	43,1	10	27,8	62,4	68,1	96,8	110,3	14,1	24	45
06610-55-4122X45	reinorange RAL 2004	Hochleistungsthermoplast	4	M12	19	26,2	27,1	43,1	10	27,8	62,4	68,1	96,8	110,3	14,1	24	45
06610-55-41216X45	rapsgelb RAL 1021	Hochleistungsthermoplast	4	M12	19	26,2	27,1	43,1	10	27,8	62,4	68,1	96,8	110,3	14,1	24	45
06610-55-41284X45	verkehrsrot RAL 3020	Hochleistungsthermoplast	4	M12	19	26,2	27,1	43,1	10	27,8	62,4	68,1	96,8	110,3	14,1	24	45
06610-55-41286X45	signalgrün RAL 6032	Hochleistungsthermoplast	4	M12	19	26,2	27,1	43,1	10	27,8	62,4	68,1	96,8	110,3	14,1	24	45
06610-55-41287X45	verkehrsblau RAL 5017	Hochleistungsthermoplast	4	M12	19	26,2	27,1	43,1	10	27,8	62,4	68,1	96,8	110,3	14,1	24	45
06610-55-41288X45	lichtgrau RAL 7035	Hochleistungsthermoplast	4	M12	19	26,2	27,1	43,1	10	27,8	62,4	68,1	96,8	110,3	14,1	24	45
06610-55-4121X50	schwarzgrau RAL 7021	Hochleistungsthermoplast	4	M12	19	26,2	27,1	43,1	10	27,8	62,4	68,1	96,8	110,3	14,1	24	50
06610-55-4122X50	reinorange RAL 2004	Hochleistungsthermoplast	4	M12	19	26,2	27,1	43,1	10	27,8	62,4	68,1	96,8	110,3	14,1	24	50
06610-55-41216X50	rapsgelb RAL 1021	Polyarylamid GF50	4	M12	19	26,2	27,1	43,1	10	27,8	62,4	68,1	96,8	110,3	14,1	24	50
06610-55-41284X50	verkehrsrot RAL 3020	Hochleistungsthermoplast	4	M12	19	26,2	27,1	43,1	10	27,8	62,4	68,1	96,8	110,3	14,1	24	50
06610-55-41286X50	signalgrün RAL 6032	Hochleistungsthermoplast	4	M12	19	26,2	27,1	43,1	10	27,8	62,4	68,1	96,8	110,3	14,1	24	50
06610-55-41287X50	verkehrsblau RAL 5017	Hochleistungsthermoplast	4	M12	19	26,2	27,1	43,1	10	27,8	62,4	68,1	96,8	110,3	14,1	24	50
06610-55-41288X50	lichtgrau RAL 7035	Hochleistungsthermoplast	4	M12	19	26,2	27,1	43,1	10	27,8	62,4	68,1	96,8	110,3	14,1	24	50
06610-55-4121X55	schwarzgrau RAL 7021	Hochleistungsthermoplast	4	M12	19	26,2	27,1	43,1	10	27,8	62,4	68,1	96,8	110,3	14,1	24	55
06610-55-4122X55	reinorange RAL 2004	Hochleistungsthermoplast	4	M12	19	26,2	27,1	43,1	10	27,8	62,4	68,1	96,8	110,3	14,1	24	55
06610-55-41216X55	rapsgelb RAL 1021	Hochleistungsthermoplast	4	M12	19	26,2	27,1	43,1	10	27,8	62,4	68,1	96,8	110,3	14,1	24	55
06610-55-41284X55	verkehrsrot RAL 3020	Hochleistungsthermoplast	4	M12	19	26,2	27,1	43,1	10	27,8	62,4	68,1	96,8	110,3	14,1	24	55
06610-55-41286X55	signalgrün RAL 6032	Hochleistungsthermoplast	4	M12	19	26,2	27,1	43,1	10	27,8	62,4	68,1	96,8	110,3	14,1	24	55
06610-55-41287X55	verkehrsblau RAL 5017	Hochleistungsthermoplast	4	M12	19	26,2	27,1	43,1	10	27,8	62,4	68,1	96,8	110,3	14,1	24	55
06610-55-41288X55	lichtgrau RAL 7035	Hochleistungsthermoplast	4	M12	19	26,2	27,1	43,1	10	27,8	62,4	68,1	96,8	110,3	14,1	24	55
06610-55-4121X60	schwarzgrau RAL 7021	Hochleistungsthermoplast	4	M12	19	26,2	27,1	43,1	10	27,8	62,4	68,1	96,8	110,3	14,1	24	60
06610-55-4122X60	reinorange RAL 2004	Hochleistungsthermoplast	4	M12	19	26,2	27,1	43,1	10	27,8	62,4	68,1	96,8	110,3	14,1	24	60
06610-55-41216X60	rapsgelb RAL 1021	Hochleistungsthermoplast	4	M12	19	26,2	27,1	43,1	10	27,8	62,4	68,1	96,8	110,3	14,1	24	60

Artikelübersicht

Bestellnummer	Farbe Grundkörper	Material Grundkörper	Größe	X	D	D1	D2	H	H1	H2	H3	H4	A	A1	B	Zähnezahl	L
06610-55-41284X60	verkehrsrot RAL 3020	Hochleistungsthermoplast	4	M12	19	26,2	27,1	43,1	10	27,8	62,4	68,1	96,8	110,3	14,1	24	60
06610-55-41286X60	signalgrün RAL 6032	Hochleistungsthermoplast	4	M12	19	26,2	27,1	43,1	10	27,8	62,4	68,1	96,8	110,3	14,1	24	60
06610-55-41287X60	verkehrsblau RAL 5017	Hochleistungsthermoplast	4	M12	19	26,2	27,1	43,1	10	27,8	62,4	68,1	96,8	110,3	14,1	24	60
06610-55-41288X60	lichtgrau RAL 7035	Hochleistungsthermoplast	4	M12	19	26,2	27,1	43,1	10	27,8	62,4	68,1	96,8	110,3	14,1	24	60
06610-55-4121X70	schwarzgrau RAL 7021	Hochleistungsthermoplast	4	M12	19	26,2	27,1	43,1	10	27,8	62,4	68,1	96,8	110,3	14,1	24	70
06610-55-4122X70	reinorange RAL 2004	Hochleistungsthermoplast	4	M12	19	26,2	27,1	43,1	10	27,8	62,4	68,1	96,8	110,3	14,1	24	70
06610-55-41216X70	rapsgelb RAL 1021	Hochleistungsthermoplast	4	M12	19	26,2	27,1	43,1	10	27,8	62,4	68,1	96,8	110,3	14,1	24	70
06610-55-41284X70	verkehrsrot RAL 3020	Hochleistungsthermoplast	4	M12	19	26,2	27,1	43,1	10	27,8	62,4	68,1	96,8	110,3	14,1	24	70
06610-55-41286X70	signalgrün RAL 6032	Hochleistungsthermoplast	4	M12	19	26,2	27,1	43,1	10	27,8	62,4	68,1	96,8	110,3	14,1	24	70
06610-55-41287X70	verkehrsblau RAL 5017	Hochleistungsthermoplast	4	M12	19	26,2	27,1	43,1	10	27,8	62,4	68,1	96,8	110,3	14,1	24	70
06610-55-41288X70	lichtgrau RAL 7035	Hochleistungsthermoplast	4	M12	19	26,2	27,1	43,1	10	27,8	62,4	68,1	96,8	110,3	14,1	24	70
06610-55-4121X80	schwarzgrau RAL 7021	Hochleistungsthermoplast	4	M12	19	26,2	27,1	43,1	10	27,8	62,4	68,1	96,8	110,3	14,1	24	80
06610-55-4122X80	reinorange RAL 2004	Hochleistungsthermoplast	4	M12	19	26,2	27,1	43,1	10	27,8	62,4	68,1	96,8	110,3	14,1	24	80
06610-55-41216X80	rapsgelb RAL 1021	Hochleistungsthermoplast	4	M12	19	26,2	27,1	43,1	10	27,8	62,4	68,1	96,8	110,3	14,1	24	80
06610-55-41284X80	verkehrsrot RAL 3020	Hochleistungsthermoplast	4	M12	19	26,2	27,1	43,1	10	27,8	62,4	68,1	96,8	110,3	14,1	24	80
06610-55-41286X80	signalgrün RAL 6032	Hochleistungsthermoplast	4	M12	19	26,2	27,1	43,1	10	27,8	62,4	68,1	96,8	110,3	14,1	24	80
06610-55-41287X80	verkehrsblau RAL 5017	Hochleistungsthermoplast	4	M12	19	26,2	27,1	43,1	10	27,8	62,4	68,1	96,8	110,3	14,1	24	80
06610-55-41288X80	lichtgrau RAL 7035	Hochleistungsthermoplast	4	M12	19	26,2	27,1	43,1	10	27,8	62,4	68,1	96,8	110,3	14,1	24	80
06610-55-4121X90	schwarzgrau RAL 7021	Hochleistungsthermoplast	4	M12	19	26,2	27,1	43,1	10	27,8	62,4	68,1	96,8	110,3	14,1	24	90
06610-55-4122X90	reinorange RAL 2004	Hochleistungsthermoplast	4	M12	19	26,2	27,1	43,1	10	27,8	62,4	68,1	96,8	110,3	14,1	24	90
06610-55-41216X90	rapsgelb RAL 1021	Hochleistungsthermoplast	4	M12	19	26,2	27,1	43,1	10	27,8	62,4	68,1	96,8	110,3	14,1	24	90
06610-55-41284X90	verkehrsrot RAL 3020	Hochleistungsthermoplast	4	M12	19	26,2	27,1	43,1	10	27,8	62,4	68,1	96,8	110,3	14,1	24	90
06610-55-41286X90	signalgrün RAL 6032	Hochleistungsthermoplast	4	M12	19	26,2	27,1	43,1	10	27,8	62,4	68,1	96,8	110,3	14,1	24	90
06610-55-41287X90	verkehrsblau RAL 5017	Hochleistungsthermoplast	4	M12	19	26,2	27,1	43,1	10	27,8	62,4	68,1	96,8	110,3	14,1	24	90
06610-55-41288X90	lichtgrau RAL 7035	Hochleistungsthermoplast	4	M12	19	26,2	27,1	43,1	10	27,8	62,4	68,1	96,8	110,3	14,1	24	90
06610-55-5121X25	schwarzgrau RAL 7021	Hochleistungsthermoplast	5	M12	23	30,5	31,5	49,1	12	30,8	72,9	79,2	110,9	126,6	15,1	26	25
06610-55-5122X25	reinorange RAL 2004	Hochleistungsthermoplast	5	M12	23	30,5	31,5	49,1	12	30,8	72,9	79,2	110,9	126,6	15,1	26	25
06610-55-51216X25	rapsgelb RAL 1021	Hochleistungsthermoplast	5	M12	23	30,5	31,5	49,1	12	30,8	72,9	79,2	110,9	126,6	15,1	26	25
06610-55-51284X25	verkehrsrot RAL 3020	Hochleistungsthermoplast	5	M12	23	30,5	31,5	49,1	12	30,8	72,9	79,2	110,9	126,6	15,1	26	25
06610-55-51286X25	signalgrün RAL 6032	Hochleistungsthermoplast	5	M12	23	30,5	31,5	49,1	12	30,8	72,9	79,2	110,9	126,6	15,1	26	25
06610-55-51287X25	verkehrsblau RAL 5017	Hochleistungsthermoplast	5	M12	23	30,5	31,5	49,1	12	30,8	72,9	79,2	110,9	126,6	15,1	26	25
06610-55-51288X25	lichtgrau RAL 7035	Hochleistungsthermoplast	5	M12	23	30,5	31,5	49,1	12	30,8	72,9	79,2	110,9	126,6	15,1	26	25
06610-55-5121X30	schwarzgrau RAL 7021	Hochleistungsthermoplast	5	M12	23	30,5	31,5	49,1	12	30,8	72,9	79,2	110,9	126,6	15,1	26	30
06610-55-5122X30	reinorange RAL 2004	Hochleistungsthermoplast	5	M12	23	30,5	31,5	49,1	12	30,8	72,9	79,2	110,9	126,6	15,1	26	30
06610-55-51216X30	rapsgelb RAL 1021	Hochleistungsthermoplast	5	M12	23	30,5	31,5	49,1	12	30,8	72,9	79,2	110,9	126,6	15,1	26	30
06610-55-51284X30	verkehrsrot RAL 3020	Hochleistungsthermoplast	5	M12	23	30,5	31,5	49,1	12	30,8	72,9	79,2	110,9	126,6	15,1	26	30
06610-55-51286X30	signalgrün RAL 6032	Hochleistungsthermoplast	5	M12	23	30,5	31,5	49,1	12	30,8	72,9	79,2	110,9	126,6	15,1	26	30
06610-55-51287X30	verkehrsblau RAL 5017	Hochleistungsthermoplast	5	M12	23	30,5	31,5	49,1	12	30,8	72,9	79,2	110,9	126,6	15,1	26	30
06610-55-51288X30	lichtgrau RAL 7035	Hochleistungsthermoplast	5	M12	23	30,5	31,5	49,1	12	30,8	72,9	79,2	110,9	126,6	15,1	26	30
06610-55-5121X35	schwarzgrau RAL 7021	Hochleistungsthermoplast	5	M12	23	30,5	31,5	49,1	12	30,8	72,9	79,2	110,9	126,6	15,1	26	35
06610-55-5122X35	reinorange RAL 2004	Hochleistungsthermoplast	5	M12	23	30,5	31,5	49,1	12	30,8	72,9	79,2	110,9	126,6	15,1	26	35
06610-55-51216X35	rapsgelb RAL 1021	Hochleistungsthermoplast	5	M12	23	30,5	31,5	49,1	12	30,8	72,9	79,2	110,9	126,6	15,1	26	35
06610-55-51284X35	verkehrsrot RAL 3020	Hochleistungsthermoplast	5	M12	23	30,5	31,5	49,1	12	30,8	72,9	79,2	110,9	126,6	15,1	26	35
06610-55-51286X35	signalgrün RAL 6032	Hochleistungsthermoplast	5	M12	23	30,5	31,5	49,1	12	30,8	72,9	79,2	110,9	126,6	15,1	26	35
06610-55-51287X35	verkehrsblau RAL 5017	Hochleistungsthermoplast	5	M12	23	30,5	31,5	49,1	12	30,8	72,9	79,2	110,9	126,6	15,1	26	35
06610-55-51288X35	lichtgrau RAL 7035	Hochleistungsthermoplast	5	M12	23	30,5	31,5	49,1	12	30,8	72,9	79,2	110,9	126,6	15,1	26	35
06610-55-5121X40	schwarzgrau RAL 7021	Hochleistungsthermoplast	5	M12	23	30,5	31,5	49,1	12	30,8	72,9	79,2	110,9	126,6	15,1	26	40
06610-55-5122X40	reinorange RAL 2004	Hochleistungsthermoplast	5	M12	23	30,5	31,5	49,1	12	30,8	72,9	79,2	110,9	126,6	15,1	26	40
06610-55-51216X40	rapsgelb RAL 1021	Hochleistungsthermoplast	5	M12	23	30,5	31,5	49,1	12	30,8	72,9	79,2	110,9	126,6	15,1	26	40
06610-55-51284X40	verkehrsrot RAL 3020	Hochleistungsthermoplast	5	M12	23	30,5	31,5	49,1	12	30,8	72,9	79,2	110,9	126,6	15,1	26	40
06610-55-51286X40	signalgrün RAL 6032	Hochleistungsthermoplast	5	M12	23	30,5	31,5	49,1	12	30,8	72,9	79,2	110,9	126,6	15,1	26	40
06610-55-51287X40	verkehrsblau RAL 5017	Hochleistungsthermoplast	5	M12	23	30,5	31,5	49,1	12	30,8	72,9	79,2	110,9	126,6	15,1	26	40
06610-55-51288X40	lichtgrau RAL 7035	Hochleistungsthermoplast	5	M12	23	30,5	31,5	49,1	12	30,8	72,9	79,2	110,9	126,6	15,1	26	40
06610-55-5121X45	schwarzgrau RAL 7021	Hochleistungsthermoplast	5	M12	23	30,5	31,5	49,1	12	30,8	72,9	79,2	110,9	126,6	15,1	26	45
06610-55-5122X45	reinorange RAL 2004	Hochleistungsthermoplast	5	M12	23	30,5	31,5	49,1	12	30,8	72,9	79,2	110,9	126,6	15,1	26	45
06610-55-51216X45	rapsgelb RAL 1021	Hochleistungsthermoplast	5	M12	23	30,5	31,5	49,1	12	30,8	72,9	79,2	110,9	126,6	15,1	26	45
06610-55-51284X45	verkehrsrot RAL 3020	Hochleistungsthermoplast	5	M12	23	30,5	31,5	49,1	12	30,8	72,9	79,2	110,9	126,6	15,1	26	45
06610-55-51286X45	signalgrün RAL 6032	Hochleistungsthermoplast	5	M12	23	30,5	31,5	49,1	12	30,8	72,9	79,2	110,9	126,6	15,1	26	45
06610-55-51287X45	verkehrsblau RAL 5017	Hochleistungsthermoplast	5	M12	23	30,5	31,5	49,1	12	30,8	72,9	79,2	110,9	126,6	15,1	26	45
06610-55-51288X45	lichtgrau RAL 7035	Hochleistungsthermoplast	5	M12	23	30,5	31,5	49,1	12	30,8	72,9	79,2	110,9	126,6	15,1	26	45
06610-55-5121X50	schwarzgrau RAL 7021	Hochleistungsthermoplast	5	M12	23	30,5	31,5	49,1	12	30,8	72,9	79,2	110,9	126,6	15,1	26	50
06610-55-5122X50	reinorange RAL 2004	Hochleistungsthermoplast	5	M12	23	30,5	31,5	49,1	12	30,8	72,9	79,2	110,9	126,6	15,1	26	50
06610-55-51216X50	rapsgelb RAL 1021	Hochleistungsthermoplast	5	M12	23	30,5	31,5	49,1	12	30,8	72,9	79,2	110,9	126,6	15,1	26	50
06610-55-51284X50	verkehrsrot RAL 3020	Hochleistungsthermoplast	5	M12	23	30,5	31,5	49,1	12	30,8	72,9	79,2	110,9	126,6	15,1	26	50
06610-55-51286X50	signalgrün RAL 6032	Hochleistungsthermoplast	5	M12	23	30,5	31,5	49,1	12	30,8	72,9	79,2	110,9	126,6	15,1	26	50

Artikelübersicht

Bestellnummer	Farbe Grundkörper	Material Grundkörper	Größe	X	D	D1	D2	H	H1	H2	H3	H4	A	A1	B	Zähnezahl	L
06610-55-51287X50	verkehrsblau RAL 5017	Hochleistungsthermoplast	5	M12	23	30,5	31,5	49,1	12	30,8	72,9	79,2	110,9	126,6	15,1	26	50
06610-55-51288X50	lichtgrau RAL 7035	Hochleistungsthermoplast	5	M12	23	30,5	31,5	49,1	12	30,8	72,9	79,2	110,9	126,6	15,1	26	50
06610-55-5121X55	schwarzgrau RAL 7021	Hochleistungsthermoplast	5	M12	23	30,5	31,5	49,1	12	30,8	72,9	79,2	110,9	126,6	15,1	26	55
06610-55-5122X55	reinorange RAL 2004	Hochleistungsthermoplast	5	M12	23	30,5	31,5	49,1	12	30,8	72,9	79,2	110,9	126,6	15,1	26	55
06610-55-51216X55	rapsgelb RAL 1021	Hochleistungsthermoplast	5	M12	23	30,5	31,5	49,1	12	30,8	72,9	79,2	110,9	126,6	15,1	26	55
06610-55-51284X55	verkehrsrot RAL 3020	Hochleistungsthermoplast	5	M12	23	30,5	31,5	49,1	12	30,8	72,9	79,2	110,9	126,6	15,1	26	55
06610-55-51286X55	signalgrün RAL 6032	Hochleistungsthermoplast	5	M12	23	30,5	31,5	49,1	12	30,8	72,9	79,2	110,9	126,6	15,1	26	55
06610-55-51287X55	verkehrsblau RAL 5017	Hochleistungsthermoplast	5	M12	23	30,5	31,5	49,1	12	30,8	72,9	79,2	110,9	126,6	15,1	26	55
06610-55-51288X55	lichtgrau RAL 7035	Hochleistungsthermoplast	5	M12	23	30,5	31,5	49,1	12	30,8	72,9	79,2	110,9	126,6	15,1	26	55
06610-55-5121X60	schwarzgrau RAL 7021	Hochleistungsthermoplast	5	M12	23	30,5	31,5	49,1	12	30,8	72,9	79,2	110,9	126,6	15,1	26	60
06610-55-5122X60	reinorange RAL 2004	Hochleistungsthermoplast	5	M12	23	30,5	31,5	49,1	12	30,8	72,9	79,2	110,9	126,6	15,1	26	60
06610-55-51216X60	rapsgelb RAL 1021	Hochleistungsthermoplast	5	M12	23	30,5	31,5	49,1	12	30,8	72,9	79,2	110,9	126,6	15,1	26	60
06610-55-51284X60	verkehrsrot RAL 3020	Hochleistungsthermoplast	5	M12	23	30,5	31,5	49,1	12	30,8	72,9	79,2	110,9	126,6	15,1	26	60
06610-55-51286X60	signalgrün RAL 6032	Hochleistungsthermoplast	5	M12	23	30,5	31,5	49,1	12	30,8	72,9	79,2	110,9	126,6	15,1	26	60
06610-55-51287X60	verkehrsblau RAL 5017	Hochleistungsthermoplast	5	M12	23	30,5	31,5	49,1	12	30,8	72,9	79,2	110,9	126,6	15,1	26	60
06610-55-51288X60	lichtgrau RAL 7035	Hochleistungsthermoplast	5	M12	23	30,5	31,5	49,1	12	30,8	72,9	79,2	110,9	126,6	15,1	26	60
06610-55-5121X70	schwarzgrau RAL 7021	Hochleistungsthermoplast	5	M12	23	30,5	31,5	49,1	12	30,8	72,9	79,2	110,9	126,6	15,1	26	70
06610-55-5122X70	reinorange RAL 2004	Hochleistungsthermoplast	5	M12	23	30,5	31,5	49,1	12	30,8	72,9	79,2	110,9	126,6	15,1	26	70
06610-55-51216X70	rapsgelb RAL 1021	Hochleistungsthermoplast	5	M12	23	30,5	31,5	49,1	12	30,8	72,9	79,2	110,9	126,6	15,1	26	70
06610-55-51284X70	verkehrsrot RAL 3020	Hochleistungsthermoplast	5	M12	23	30,5	31,5	49,1	12	30,8	72,9	79,2	110,9	126,6	15,1	26	70
06610-55-51286X70	signalgrün RAL 6032	Hochleistungsthermoplast	5	M12	23	30,5	31,5	49,1	12	30,8	72,9	79,2	110,9	126,6	15,1	26	70
06610-55-51287X70	verkehrsblau RAL 5017	Hochleistungsthermoplast	5	M12	23	30,5	31,5	49,1	12	30,8	72,9	79,2	110,9	126,6	15,1	26	70
06610-55-51288X70	lichtgrau RAL 7035	Hochleistungsthermoplast	5	M12	23	30,5	31,5	49,1	12	30,8	72,9	79,2	110,9	126,6	15,1	26	70
06610-55-5121X80	schwarzgrau RAL 7021	Hochleistungsthermoplast	5	M12	23	30,5	31,5	49,1	12	30,8	72,9	79,2	110,9	126,6	15,1	26	80
06610-55-5122X80	reinorange RAL 2004	Hochleistungsthermoplast	5	M12	23	30,5	31,5	49,1	12	30,8	72,9	79,2	110,9	126,6	15,1	26	80
06610-55-51216X80	rapsgelb RAL 1021	Hochleistungsthermoplast	5	M12	23	30,5	31,5	49,1	12	30,8	72,9	79,2	110,9	126,6	15,1	26	80
06610-55-51284X80	verkehrsrot RAL 3020	Hochleistungsthermoplast	5	M12	23	30,5	31,5	49,1	12	30,8	72,9	79,2	110,9	126,6	15,1	26	80
06610-55-51286X80	signalgrün RAL 6032	Hochleistungsthermoplast	5	M12	23	30,5	31,5	49,1	12	30,8	72,9	79,2	110,9	126,6	15,1	26	80
06610-55-51287X80	verkehrsblau RAL 5017	Hochleistungsthermoplast	5	M12	23	30,5	31,5	49,1	12	30,8	72,9	79,2	110,9	126,6	15,1	26	80
06610-55-51288X80	lichtgrau RAL 7035	Hochleistungsthermoplast	5	M12	23	30,5	31,5	49,1	12	30,8	72,9	79,2	110,9	126,6	15,1	26	80
06610-55-5121X90	schwarzgrau RAL 7021	Hochleistungsthermoplast	5	M12	23	30,5	31,5	49,1	12	30,8	72,9	79,2	110,9	126,6	15,1	26	90
06610-55-5122X90	reinorange RAL 2004	Hochleistungsthermoplast	5	M12	23	30,5	31,5	49,1	12	30,8	72,9	79,2	110,9	126,6	15,1	26	90
06610-55-51216X90	rapsgelb RAL 1021	Hochleistungsthermoplast	5	M12	23	30,5	31,5	49,1	12	30,8	72,9	79,2	110,9	126,6	15,1	26	90
06610-55-51284X90	verkehrsrot RAL 3020	Hochleistungsthermoplast	5	M12	23	30,5	31,5	49,1	12	30,8	72,9	79,2	110,9	126,6	15,1	26	90
06610-55-51286X90	signalgrün RAL 6032	Hochleistungsthermoplast	5	M12	23	30,5	31,5	49,1	12	30,8	72,9	79,2	110,9	126,6	15,1	26	90
06610-55-51287X90	verkehrsblau RAL 5017	Hochleistungsthermoplast	5	M12	23	30,5	31,5	49,1	12	30,8	72,9	79,2	110,9	126,6	15,1	26	90
06610-55-51288X90	lichtgrau RAL 7035	Hochleistungsthermoplast	5	M12	23	30,5	31,5	49,1	12	30,8	72,9	79,2	110,9	126,6	15,1	26	90
06610-55-5161X25	schwarzgrau RAL 7021	Hochleistungsthermoplast	5	M16	23	30,5	31,5	49,1	12	30,8	72,9	79,2	110,9	126,6	15,1	26	25
06610-55-5162X25	reinorange RAL 2004	Hochleistungsthermoplast	5	M16	23	30,5	31,5	49,1	12	30,8	72,9	79,2	110,9	126,6	15,1	26	25
06610-55-51616X25	rapsgelb RAL 1021	Hochleistungsthermoplast	5	M16	23	30,5	31,5	49,1	12	30,8	72,9	79,2	110,9	126,6	15,1	26	25
06610-55-51684X25	verkehrsrot RAL 3020	Hochleistungsthermoplast	5	M16	23	30,5	31,5	49,1	12	30,8	72,9	79,2	110,9	126,6	15,1	26	25
06610-55-51686X25	signalgrün RAL 6032	Hochleistungsthermoplast	5	M16	23	30,5	31,5	49,1	12	30,8	72,9	79,2	110,9	126,6	15,1	26	25
06610-55-51687X25	verkehrsblau RAL 5017	Hochleistungsthermoplast	5	M16	23	30,5	31,5	49,1	12	30,8	72,9	79,2	110,9	126,6	15,1	26	25
06610-55-51688X25	lichtgrau RAL 7035	Hochleistungsthermoplast	5	M16	23	30,5	31,5	49,1	12	30,8	72,9	79,2	110,9	126,6	15,1	26	25
06610-55-5161X30	schwarzgrau RAL 7021	Hochleistungsthermoplast	5	M16	23	30,5	31,5	49,1	12	30,8	72,9	79,2	110,9	126,6	15,1	26	30
06610-55-5162X30	reinorange RAL 2004	Hochleistungsthermoplast	5	M16	23	30,5	31,5	49,1	12	30,8	72,9	79,2	110,9	126,6	15,1	26	30
06610-55-51616X30	rapsgelb RAL 1021	Hochleistungsthermoplast	5	M16	23	30,5	31,5	49,1	12	30,8	72,9	79,2	110,9	126,6	15,1	26	30
06610-55-51684X30	verkehrsrot RAL 3020	Hochleistungsthermoplast	5	M16	23	30,5	31,5	49,1	12	30,8	72,9	79,2	110,9	126,6	15,1	26	30
06610-55-51686X30	signalgrün RAL 6032	Hochleistungsthermoplast	5	M16	23	30,5	31,5	49,1	12	30,8	72,9	79,2	110,9	126,6	15,1	26	30
06610-55-51687X30	verkehrsblau RAL 5017	Hochleistungsthermoplast	5	M16	23	30,5	31,5	49,1	12	30,8	72,9	79,2	110,9	126,6	15,1	26	30
06610-55-51688X30	lichtgrau RAL 7035	Hochleistungsthermoplast	5	M16	23	30,5	31,5	49,1	12	30,8	72,9	79,2	110,9	126,6	15,1	26	30
06610-55-5161X35	schwarzgrau RAL 7021	Hochleistungsthermoplast	5	M16	23	30,5	31,5	49,1	12	30,8	72,9	79,2	110,9	126,6	15,1	26	35
06610-55-5162X35	reinorange RAL 2004	Hochleistungsthermoplast	5	M16	23	30,5	31,5	49,1	12	30,8	72,9	79,2	110,9	126,6	15,1	26	35
06610-55-51616X35	rapsgelb RAL 1021	Hochleistungsthermoplast	5	M16	23	30,5	31,5	49,1	12	30,8	72,9	79,2	110,9	126,6	15,1	26	35
06610-55-51684X35	verkehrsrot RAL 3020	Hochleistungsthermoplast	5	M16	23	30,5	31,5	49,1	12	30,8	72,9	79,2	110,9	126,6	15,1	26	35
06610-55-51686X35	signalgrün RAL 6032	Hochleistungsthermoplast	5	M16	23	30,5	31,5	49,1	12	30,8	72,9	79,2	110,9	126,6	15,1	26	35
06610-55-51687X35	verkehrsblau RAL 5017	Hochleistungsthermoplast	5	M16	23	30,5	31,5	49,1	12	30,8	72,9	79,2	110,9	126,6	15,1	26	35
06610-55-51688X35	lichtgrau RAL 7035	Hochleistungsthermoplast	5	M16	23	30,5	31,5	49,1	12	30,8	72,9	79,2	110,9	126,6	15,1	26	35
06610-55-5161X40	schwarzgrau RAL 7021	Hochleistungsthermoplast	5	M16	23	30,5	31,5	49,1	12	30,8	72,9	79,2	110,9	126,6	15,1	26	40
06610-55-5162X40	reinorange RAL 2004	Hochleistungsthermoplast	5	M16	23	30,5	31,5	49,1	12	30,8	72,9	79,2	110,9	126,6	15,1	26	40
06610-55-51616X40	rapsgelb RAL 1021	Hochleistungsthermoplast	5	M16	23	30,5	31,5	49,1	12	30,8	72,9	79,2	110,9	126,6	15,1	26	40
06610-55-51684X40	verkehrsrot RAL 3020	Hochleistungsthermoplast	5	M16	23	30,5	31,5	49,1	12	30,8	72,9	79,2	110,9	126,6	15,1	26	40
06610-55-51686X40	signalgrün RAL 6032	Hochleistungsthermoplast	5	M16	23	30,5	31,5	49,1	12	30,8	72,9	79,2	110,9	126,6	15,1	26	40
06610-55-51687X40	verkehrsblau RAL 5017	Hochleistungsthermoplast	5	M16	23	30,5	31,5	49,1	12	30,8	72,9	79,2	110,9	126,6	15,1	26	40
06610-55-51688X40	lichtgrau RAL 7035	Hochleistungsthermoplast	5	M16	23	30,5	31,5	49,1	12	30,8	72,9	79,2	110,9	126,6	15,1	26	40

Artikelübersicht

Bestellnummer	Farbe Grundkörper	Material Grundkörper	Größe	X	D	D1	D2	H	H1	H2	H3	H4	A	A1	B	Zähnezahl	L
06610-55-5161X45	schwarzgrau RAL 7021	Hochleistungsthermoplast	5	M16	23	30,5	31,5	49,1	12	30,8	72,9	79,2	110,9	126,6	15,1	26	45
06610-55-5162X45	reinorange RAL 2004	Hochleistungsthermoplast	5	M16	23	30,5	31,5	49,1	12	30,8	72,9	79,2	110,9	126,6	15,1	26	45
06610-55-51616X45	rapsgelb RAL 1021	Hochleistungsthermoplast	5	M16	23	30,5	31,5	49,1	12	30,8	72,9	79,2	110,9	126,6	15,1	26	45
06610-55-51684X45	verkehrsrot RAL 3020	Hochleistungsthermoplast	5	M16	23	30,5	31,5	49,1	12	30,8	72,9	79,2	110,9	126,6	15,1	26	45
06610-55-51686X45	signalgrün RAL 6032	Hochleistungsthermoplast	5	M16	23	30,5	31,5	49,1	12	30,8	72,9	79,2	110,9	126,6	15,1	26	45
06610-55-51687X45	verkehrsblau RAL 5017	Hochleistungsthermoplast	5	M16	23	30,5	31,5	49,1	12	30,8	72,9	79,2	110,9	126,6	15,1	26	45
06610-55-51688X45	lichtgrau RAL 7035	Hochleistungsthermoplast	5	M16	23	30,5	31,5	49,1	12	30,8	72,9	79,2	110,9	126,6	15,1	26	45
06610-55-5161X50	schwarzgrau RAL 7021	Hochleistungsthermoplast	5	M16	23	30,5	31,5	49,1	12	30,8	72,9	79,2	110,9	126,6	15,1	26	50
06610-55-5162X50	reinorange RAL 2004	Hochleistungsthermoplast	5	M16	23	30,5	31,5	49,1	12	30,8	72,9	79,2	110,9	126,6	15,1	26	50
06610-55-51616X50	rapsgelb RAL 1021	Hochleistungsthermoplast	5	M16	23	30,5	31,5	49,1	12	30,8	72,9	79,2	110,9	126,6	15,1	26	50
06610-55-51684X50	verkehrsrot RAL 3020	Hochleistungsthermoplast	5	M16	23	30,5	31,5	49,1	12	30,8	72,9	79,2	110,9	126,6	15,1	26	50
06610-55-51686X50	signalgrün RAL 6032	Hochleistungsthermoplast	5	M16	23	30,5	31,5	49,1	12	30,8	72,9	79,2	110,9	126,6	15,1	26	50
06610-55-51687X50	verkehrsblau RAL 5017	Hochleistungsthermoplast	5	M16	23	30,5	31,5	49,1	12	30,8	72,9	79,2	110,9	126,6	15,1	26	50
06610-55-51688X50	lichtgrau RAL 7035	Hochleistungsthermoplast	5	M16	23	30,5	31,5	49,1	12	30,8	72,9	79,2	110,9	126,6	15,1	26	50
06610-55-5161X55	schwarzgrau RAL 7021	Hochleistungsthermoplast	5	M16	23	30,5	31,5	49,1	12	30,8	72,9	79,2	110,9	126,6	15,1	26	55
06610-55-5162X55	reinorange RAL 2004	Hochleistungsthermoplast	5	M16	23	30,5	31,5	49,1	12	30,8	72,9	79,2	110,9	126,6	15,1	26	55
06610-55-51616X55	rapsgelb RAL 1021	Hochleistungsthermoplast	5	M16	23	30,5	31,5	49,1	12	30,8	72,9	79,2	110,9	126,6	15,1	26	55
06610-55-51684X55	verkehrsrot RAL 3020	Hochleistungsthermoplast	5	M16	23	30,5	31,5	49,1	12	30,8	72,9	79,2	110,9	126,6	15,1	26	55
06610-55-51686X55	signalgrün RAL 6032	Hochleistungsthermoplast	5	M16	23	30,5	31,5	49,1	12	30,8	72,9	79,2	110,9	126,6	15,1	26	55
06610-55-51687X55	verkehrsblau RAL 5017	Hochleistungsthermoplast	5	M16	23	30,5	31,5	49,1	12	30,8	72,9	79,2	110,9	126,6	15,1	26	55
06610-55-51688X55	lichtgrau RAL 7035	Hochleistungsthermoplast	5	M16	23	30,5	31,5	49,1	12	30,8	72,9	79,2	110,9	126,6	15,1	26	55
06610-55-5161X60	schwarzgrau RAL 7021	Hochleistungsthermoplast	5	M16	23	30,5	31,5	49,1	12	30,8	72,9	79,2	110,9	126,6	15,1	26	60
06610-55-5162X60	reinorange RAL 2004	Hochleistungsthermoplast	5	M16	23	30,5	31,5	49,1	12	30,8	72,9	79,2	110,9	126,6	15,1	26	60
06610-55-51616X60	rapsgelb RAL 1021	Hochleistungsthermoplast	5	M16	23	30,5	31,5	49,1	12	30,8	72,9	79,2	110,9	126,6	15,1	26	60
06610-55-51684X60	verkehrsrot RAL 3020	Hochleistungsthermoplast	5	M16	23	30,5	31,5	49,1	12	30,8	72,9	79,2	110,9	126,6	15,1	26	60
06610-55-51686X60	signalgrün RAL 6032	Hochleistungsthermoplast	5	M16	23	30,5	31,5	49,1	12	30,8	72,9	79,2	110,9	126,6	15,1	26	60
06610-55-51687X60	verkehrsblau RAL 5017	Hochleistungsthermoplast	5	M16	23	30,5	31,5	49,1	12	30,8	72,9	79,2	110,9	126,6	15,1	26	60
06610-55-51688X60	lichtgrau RAL 7035	Hochleistungsthermoplast	5	M16	23	30,5	31,5	49,1	12	30,8	72,9	79,2	110,9	126,6	15,1	26	60
06610-55-5161X70	schwarzgrau RAL 7021	Hochleistungsthermoplast	5	M16	23	30,5	31,5	49,1	12	30,8	72,9	79,2	110,9	126,6	15,1	26	70
06610-55-5162X70	reinorange RAL 2004	Hochleistungsthermoplast	5	M16	23	30,5	31,5	49,1	12	30,8	72,9	79,2	110,9	126,6	15,1	26	70
06610-55-51616X70	rapsgelb RAL 1021	Hochleistungsthermoplast	5	M16	23	30,5	31,5	49,1	12	30,8	72,9	79,2	110,9	126,6	15,1	26	70
06610-55-51684X70	verkehrsrot RAL 3020	Hochleistungsthermoplast	5	M16	23	30,5	31,5	49,1	12	30,8	72,9	79,2	110,9	126,6	15,1	26	70
06610-55-51686X70	signalgrün RAL 6032	Hochleistungsthermoplast	5	M16	23	30,5	31,5	49,1	12	30,8	72,9	79,2	110,9	126,6	15,1	26	70
06610-55-51687X70	verkehrsblau RAL 5017	Hochleistungsthermoplast	5	M16	23	30,5	31,5	49,1	12	30,8	72,9	79,2	110,9	126,6	15,1	26	70
06610-55-51688X70	lichtgrau RAL 7035	Hochleistungsthermoplast	5	M16	23	30,5	31,5	49,1	12	30,8	72,9	79,2	110,9	126,6	15,1	26	70
06610-55-5161X80	schwarzgrau RAL 7021	Hochleistungsthermoplast	5	M16	23	30,5	31,5	49,1	12	30,8	72,9	79,2	110,9	126,6	15,1	26	80
06610-55-5162X80	reinorange RAL 2004	Hochleistungsthermoplast	5	M16	23	30,5	31,5	49,1	12	30,8	72,9	79,2	110,9	126,6	15,1	26	80
06610-55-51616X80	rapsgelb RAL 1021	Hochleistungsthermoplast	5	M16	23	30,5	31,5	49,1	12	30,8	72,9	79,2	110,9	126,6	15,1	26	80
06610-55-51684X80	verkehrsrot RAL 3020	Hochleistungsthermoplast	5	M16	23	30,5	31,5	49,1	12	30,8	72,9	79,2	110,9	126,6	15,1	26	80
06610-55-51686X80	signalgrün RAL 6032	Hochleistungsthermoplast	5	M16	23	30,5	31,5	49,1	12	30,8	72,9	79,2	110,9	126,6	15,1	26	80
06610-55-51687X80	verkehrsblau RAL 5017	Hochleistungsthermoplast	5	M16	23	30,5	31,5	49,1	12	30,8	72,9	79,2	110,9	126,6	15,1	26	80
06610-55-51688X80	lichtgrau RAL 7035	Hochleistungsthermoplast	5	M16	23	30,5	31,5	49,1	12	30,8	72,9	79,2	110,9	126,6	15,1	26	80
06610-55-5161X90	schwarzgrau RAL 7021	Hochleistungsthermoplast	5	M16	23	30,5	31,5	49,1	12	30,8	72,9	79,2	110,9	126,6	15,1	26	90
06610-55-5162X90	reinorange RAL 2004	Hochleistungsthermoplast	5	M16	23	30,5	31,5	49,1	12	30,8	72,9	79,2	110,9	126,6	15,1	26	90
06610-55-51616X90	rapsgelb RAL 1021	Hochleistungsthermoplast	5	M16	23	30,5	31,5	49,1	12	30,8	72,9	79,2	110,9	126,6	15,1	26	90
06610-55-51684X90	verkehrsrot RAL 3020	Hochleistungsthermoplast	5	M16	23	30,5	31,5	49,1	12	30,8	72,9	79,2	110,9	126,6	15,1	26	90
06610-55-51686X90	signalgrün RAL 6032	Hochleistungsthermoplast	5	M16	23	30,5	31,5	49,1	12	30,8	72,9	79,2	110,9	126,6	15,1	26	90
06610-55-51687X90	verkehrsblau RAL 5017	Hochleistungsthermoplast	5	M16	23	30,5	31,5	49,1	12	30,8	72,9	79,2	110,9	126,6	15,1	26	90
06610-55-51688X90	lichtgrau RAL 7035	Hochleistungsthermoplast	5	M16	23	30,5	31,5	49,1	12	30,8	72,9	79,2	110,9	126,6	15,1	26	90